中華郵政特准掛號立券認為新聞紙類

廣播週報

第二十一期

本期要目

中央電台播音節目預告（二月十七日至廿三日）

福州電台播音節目預告（二月十八日至廿三日）

政治革新的一種工具……甘乃光

實業部籌設國營工廠的現況……谷正綱

新刑法與現行刑法之異點……陳大器

扁桃腺腫大……傅和平

松竹梅……樊慶生

直流發電機……澤鳳

感應量與感應器

無線電常識問答

中華民國二十四年二月九日星期六　中央廣播無線電台管理處出版

中央廣播無線電台播音節目預告

二月十七日起 二月廿三日止

——二月十日至二月十六日播音節目載本報第二十期——

二月十七日星期日

一一、〇〇 歌曲
大地進行曲 鳳求凰 夜來香

一一、一五 科學新聞

一一、四五 西樂 全國氣象及正午報時
Espana Walzer, Estencliant-ina Walzer Blue Panube Waltg, Tales From The Vie-nna Wood Ca c' Est Paris, Barcelona Dafle Yankee Doodle Dixie Heradiade Vision

一二、一〇 平劇
飛虎山G（裘姜） 槍挑穆天王G（梅） 女起解G（梅） 三娘教子G（尚王）

一二、三五 樂隊奏樂
市政府樂隊奏播：國樂

一三、〇〇 休息

一七、四〇 歌曲
再生花 望兒歸

一七、五〇 彈詞
朱琴香唱播：雙金錠

一八、二〇 無線電雜談

一八、五〇 國樂
悲秋 解語花 念奴嬌 妃子笑

一九、〇〇 平劇
野豬林G（楊等） 打漁殺家P（梅馬）寶蓮燈探母P（梅）紅鬃烈馬P（譚王） 戰宛城P（楊郝）

一九、三〇 兒童教育
講：氫與氧 音樂故事
歌曲：偉哉先生 鐵匠歌

二〇、〇〇 全國氣象 閩粵音樂
琴韻動情思 自梳女 賣雲吞 醉生夢死

二〇、一〇 僑務委員會報告
各國移殖事業之概觀

二〇、五〇 預報明日節目

二〇、五五 新聞

二一、四〇 歐美歌舞音樂
Bonita Wen-Die Ersten Ros-en Bluhi Listenning Rhei-nsh Peasent Erin Se ection of Lish Aus Manolo Waltg Lee Dance of the hours 1-2

二二、〇〇 停止

二月十八日星期一

七、三〇 黨歌

七、三五 健身操

七、五五 軍樂
On the Mall March } The Pienm March } 1
The Stars and Stripes } El Capitan March } 1

八、〇五 休息

九、〇〇 總理紀念歌

九、〇五 總理遺教
建國方略——（孫文學說—行易知難）第二章以用錢爲證

九、二五 新聞

九、三五 國樂
漁樵問答 旱天雷 到春來 鷥驚大開門 勸斯文 柳線長

一〇、一〇 休息

一一、三〇 平劇 氣象 報時 商情
取滎陽P（王李） 慶頂珠P（吳李） 四郎探母P（雪譚） 法門寺P（馬金） 雪豔女審頭B（潘張） 武家坡鬧窯B（雪譚） 捉放曹B（金譚）

一二、二五 現代史要
一九三四年中我國邊疆問題——緒論

一二、三五 西樂
Der Alter Verdi Munchener Bilder Fogen Potpori Zwe-etes Welzer Polpourri Tango Mio Tango Obligo Herr Kapellmesstes Noch Eenen

一三、〇〇 休息

一六、〇〇 閩粵歌曲及雜曲
綠楊綺恨 蜜餞胡椒 天女散花 海底宮殿 大拾萬金（秦腔）

一六、三〇 農林常識
金大農學院章元瑋先生講：農家副業

一七、〇〇 京滬商情 商業新聞 雜曲
循環報 趙五娘 張王巧配 綉鞋記（洛子） 鍘美案（秦調）

一七、三〇 科學常識
地殼的侵蝕作用

一八、〇〇 樂隊奏樂
軍政部樂隊奏播：軍樂

一八、三〇 民衆教育
講：岳飛故事
歌曲：凱旋

一九、〇〇 平劇及歌曲
雪杯緣P（時李） 賣馬 打鼓罵曹P（言焦） 生之哀歌 湖上輕舟曲 大地進行曲

一九、三〇 兒童教育
講：牯嶺的勝景 故事
歌曲：救國歌 我愛中華

二〇、〇〇 簡明新聞 氣象
報時

二〇、一〇 國際時事述評
薩爾人民的愛國精神

二〇、二〇 西樂
Wir Walzen 可愛的秋波 美麗的愛娜 何等神秘 歌中有歌 Gem Hab Die Fraum Gekubt Hab Ein Blanes Hummelvett Humoreske Wales Triste

二〇、四〇 英語報告新聞

二〇、五五 潮曲
別店彩場（一至四） 哭坟頭

二一、一〇 廣州語報告新聞

二一、二五 預報明日節目

二一、三〇 平劇
諸葛亮招親P（杜小） 空城計（金張） 二本狸貓換太子P（張小） 梅玉配B（雪梁）

二一、五〇 新聞

二二、五〇 國樂
細雨飛花 空谷傳聲 總理紀念歌

二三、〇〇 停止

二月十九日星期二

七、三〇 黨歌

七、三五 健身操

七、五五 軍樂
Blaz Away March Marching Jhrough Georgia Maypole Dances1-2

八、〇五 休息

九、〇〇 國學叢談
金得海傳

九、二五 新聞

九、三五 國樂
步步蓮花 木蘭花 鳳求凰 鳳凰台 小桃紅

一〇、一〇 休息

一一、三〇 平劇 氣象 報時 商情
霸王別姬（一至十二）G（梅楊） 平貴別窰（一至四）V（王林）

一二、二五 現代史要
一九三四年中我國邊疆問題——東北現狀一斑

一二、三五 西樂
Wiener Sieder Potpourri Ruddigore Selection Once Upon A Time Selection 1-2 Hallelujah Chorusise My Sonl, Edw nstone Zillertal Du Bisq Mu Frand Erzherzog Johann Jolder

一三、〇〇 休息

一六、〇〇 閩粵歌曲及雜曲
忍下得 琴絃聲和 錦春我唱 恁聽 三娘教子 掃松 書館（崐曲）

一六、三〇 兒童節目
三條巷小學校學生：歌曲演講

一七、〇〇 京滬商情　商業新聞　雜曲

販馬記(一至四)　鳳儀亭　獅吼記　偷詩　祭閣　荆釵記　白羅衫(崐曲)

一七、三〇 軍事常識

中央軍校吳光傑先生講：空軍騎兵機械化部隊戰鬥的研究

一八、〇〇 名人演講

一八、三〇 民衆教育

講：工人的心理健康

歌曲：一枝花　反柳搖金

一九、〇〇 平劇及歌曲

掃花三醉P(小)　鳳求凰　夜來香　再生花　小朋友　起身早

一九、三〇 兒童教育

講：怎樣製造水　音樂故事

歌曲：秋菊　游俠

二〇、〇〇 簡明新聞　氣象報時

二〇、一〇 國際時事述評

德國力爭軍備平等與歐洲和平

二〇、二〇 西樂

快樂家庭　最好一玫瑰　印度情歌　玫瑰女郎　Harvauaus Love. Howauaus Pase　On Wiug of song　Lieberfrend Liebesleid

二〇、四〇 英語報告新聞

二〇、五五 閩曲

二一、一〇 廈門語報告新聞

萬花蓮船　英台弔山伯(一至四)

二一、二五 預報明日節目

二一、三〇 平劇

甘露寺O(馬)　鼎盛春秋P　趕三關P(譚王)　八本狸貓換太子P(李陳)

二一、五〇 新聞

二二、五〇 國樂

勸樂歌　霓裳曲　總理紀念歌

二三、〇〇 停止

二月二十日星期三

七、三〇 黨歌

七、三五 健身操

七、五五 軍樂

Maypole Danoes 3-4　Merry Widow 1-2

八、〇五 休息

九、〇〇 總理紀念歌

九、〇五 總理遺教

建國方略——(孫文學說—行易知難)第二章以用錢爲證

九、二五 新聞

九、三五 國樂

柳娘三醉　漢宮秋月　中花六板　行街四合

一〇、一〇 休息

一一、三〇 平劇　氣象　報時　商情

寶蓮燈　斬馬謖P(時高)　販馬記V(姜梅)　四郎探母V(管楊)　汾河灣G(王程)　天雷報C(馬)　廿九本狸貓換太子P(李)　長壽星V(龔)　探寒窰孝義節B(臥)

一二、二五 現代史要

一九三四年中我國邊疆問題——內蒙自治經過

一二、三五 西樂

Tewple Less ThanThe Rust　Predudium Rercasse　Bells Aeross The Meadow In An Fasdioned Town　Pond and Circomstance Marches　Frulings Jubel

一三、〇〇 休息

一六、〇〇 閩粵歌曲及雜曲

移步游賞(一至四)　秦鳳蘭(一至四)粵·蓮英驚夢·轅門斬子(拉戲)

一六、三〇 家庭常識

對於婦女燙髮之意見及服用國貨問題

一七、〇〇 京滬商情　商業新聞　雜曲

做人難　勿做官　三笑緣(一至四)

一七、三〇 電學常識

直流發電機

一八、〇〇 大鼓
董蓮枝唱：劍閣聞鈴

一八、三〇 民衆教育
講：岳飛故事
歌曲：新花三六

一九、〇〇 平劇及歌曲
望兒樓P（李） 徐母駡曹V（臥）
望兒歸 賣花之聲 田家樂 湘江憶君

一九、三〇 兒童教育
講：南昌的古蹟 故事
歌曲：口技 童子軍歌

二〇、〇〇 簡明新聞 氣象報時

二〇、一〇 國際時事述評
英法商討歐洲和平問題的展望

二〇、二〇 西樂
You're Alwys In My Asms If You In Love yon Il Waltz Tell me Tonight Only My Song O Solo Mio Rigolatto La Donnae Mobile Souvenir Orientale

二〇、四〇 英語報告新聞

二〇、五五 粵曲
活石頭（一至四） 左右做人難

二一、一〇 廣州語報告新聞

二一、二五 預報明日節目

二一、三〇 平劇
華容道V（金林） 陽平關 盜御馬V（侯） 九龍杯 紅拂傳V（侯） 收姜維 斷后V（裘）

二一、五〇 新聞

二二、五〇 國樂
小花鼓 小放牛 總理紀念歌

二三、〇〇 停止

二月二十一日星期四

七、三〇 黨歌

七、三五 健身操

七、五五 軍樂
Coborger Josias Marsch Torgauer Marsch Mn sinan Marsch Funlandischer Reiter Marsch

八、〇五 休息

九、〇〇 國學叢談
羅家倫先生：軍歌

九、二五 新聞

九、三五 國樂
燕子雙飛 秋水龍吟 蝶戀殘紅 鷓鴣淚 海棠花

一〇、一〇 休息

一一、三〇 平劇 氣象 報時 商情
母女會V（臥） 太君辭朝（一至四）P（臥） 天水關 牧虎關O（董） 伐齊東 牛臯下書O（郝） 木蘭從軍 玉堂春P（姜） 西施 洛神O（姜） 李陵碑 雙包案O（裘）

一二、二五 現代史要
一九三四年中我國邊疆問題—新疆事變始末

一二、三五 西樂
Commnnityland1-2 Walse Mysterieuse Sowvenir Di Valentino In The Shadhus Fairy Tall Occhi Di Zingara Roses of the Sonth Wir Tanzan Welt Sohlrger Wir Schlagen Ein

一三、〇〇 休息

一六、〇〇 閩粵歌曲及雜曲
輾轉三思（一二三） 母子共說 原來是你（一至四） 學時髦 做人家（蘇灘）

一六、三〇 兒童節目
馬道街小學校學生：歌曲演講

一七、〇〇 京滬商情 商業新聞 雜曲
拷打紅娘 馬前潑水 改良花魁 孟姜女尋夫

一七、三〇 政治報告
內政部黃厚端先生講：中國婦女問題

一八、〇〇 彈詞
朱琴香唱：雙金錠

一八、三〇 民衆教育
對話：一個藝術家的妻
歌曲：夜中馬蹄（一二）

一九、〇〇 平劇及歌曲
白良關 二進宮G（裘）．中國

青年前進曲 伏爾加船夫曲 和平歌 少年進行曲 從軍歌

一九、三〇 兒童教育
講：怎樣製造水 音樂故事
歌曲：雙雙蝴蝶 團聚

二〇、〇〇 簡明新聞 氣象
報時

二〇、一〇 國際時事述評
傷失國際信用的中東路非法買賣

二〇、二〇 西樂
Behold The Lamb of God Glary To God Socrec Memories 1-2 The Faitfal Hussar March The LoueFestival of Buddka Ths Zephyr Tallahasses You'll Fall In Love Pale Volga Moon

二〇、四〇 英語報告新聞

二〇、五五 閩曲
雪梅降世 雪梅入學 雪梅做功德

二一、一〇 廈門語報告新聞

二一、二五 預報明日節目

二一、三〇 平劇
夜審潘洪B（郝） 四郎探母O（姜） 醉打曹豹 打龍袍B（郝） 轅門射戟G（姜）

二一、五〇 新聞

二二、五〇 國樂
夜半馬蹄（三、四）
總理紀念歌

二三、〇〇 停止

二月二十二日星期五

七、三〇 黨歌

七、三五 健身操

七、五五 軍樂
凱旋歌 凱旋行軍曲 自由鐘 西加摩

八、〇五 休息

九、〇〇 總理紀念歌

九、〇〇 總理遺教
建國方略——（孫文學說—行易知難）第二章以用錢為證

九、二五 新聞

九、三五 國樂
太湖船 小開門 江東唱晚霞 織錦 貴妃出浴

一〇、一〇 休息

一一、三〇 平劇 氣象 報時
商情
天河配V（姜） 除三害B（郝） 陽平關G（金） 黃鶴樓 鴛鴦塚P（姜） 安天會 挑華車B（楊） 林冲夜奔B（楊） 普天同慶P（金）

一二、二五 現代史要
一九三四年中我國邊疆問題——西藏宣慰情形

一二、三五 西樂
The Italian In Algiero 1-2 Hungarian Phiarsody Toccata AndJugne Syniphony No l In C Major Serbus Wien

一三、〇〇 休息

一六、〇〇 閩粵歌曲及雜曲
有胆趙子龍（一、二） 斬龍遇仙之別師 猛過人 三娘教子 二進宮（拉戲）

一六、三〇 工業常識
電氣鍍金術——使用電池法

一七、〇〇 京滬商情 商業新聞 雜曲
啼笑姻緣尋鳳（一至六）

一七、三〇 科學演講
中國科學化運動協會講：

一八、〇〇 樂隊奏樂
中央軍校樂隊奏播軍樂

一八、三〇 民衆教育
講：岳飛故事
歌曲：滴滴淚 雨過天晴

一九、〇〇 平劇及歌曲
大回朝P（裘） 滿目淒涼 小鳥兒思親 落葉 跑馬火車 藍天使 米老鼠

一九、三〇 兒童教育
講：江西景德鎮的瓷業 故事

二〇、〇〇 簡明新聞 氣象
報時

二〇、一〇 國際時事述評
南美大戈谷戰爭之前後情形

二〇、二〇 西樂

When A Maiden Taker Your Fancy Song of the Volga Boatmen 1-2.3 Diane, Millions DarleGuin The SwanPieue En Form De Hebanera

海潮歌 黃蜂 老維也納

二〇、四〇 英語報告新聞

二〇、五五 粵曲

霸王別姬(一至六)

二一、一〇 廣州語報告新聞

二一、二五 預報明日節目

二一、三〇 平劇

長板坡 渼津口P(楊) 獨木關P(李) 牧虎關C(金) 黃鶴樓 丁甲山C(金)

二一、五〇 新聞

二二、五〇 國樂

太平天 賽龍奪錦 總理紀念歌

二三、〇〇 停止

二月二十三日星期六

七、三〇 黨歌

七、三五 健身操

七、五五 軍樂

寵物 敬禮 1933 Le Grendier La Ca 1933 A ldershot Tottoo March

八、〇五 休息

九、〇〇 國學叢談

汪兆銘先生：咏石成擬絕詩四首

九、二五 新聞

九、三五 國樂

翠湖春曉 金蛇狂舞 昭君和番 孟姜女 虞舜薰風曲

一〇、一〇 休息

一一、三〇 平劇 氣象 報時

商情

盜御馬P(李) 五本封神榜 臨江驛P(陳) 探母P(佘) 哭祖廟P(小) 珠痕記之團圓O(程) 碧玉簪O(程) 還珠令O(荀) 香羅帶 棋盤山O(荀)

一二、二五 現代史要

一九三四年中我國邊疆問題 雲南界務糾紛

一二、三五 西樂

Symphony No 1 In C Major 2-3-4 Franeesca Da Rmimi Bebillage I mChmbre Separee Meiu Vaterland,

一三、〇〇 休息

一六、〇〇 閩粵歌曲及雜曲

桄榔樹 馬嵬坡(一至四) 武家坡(拉戲) 西湖十景(孫灘)

一六、三〇 兒童節目：

鎮江實驗小學校學生：歌曲演講

一七、〇〇 京滬商情 商業新聞 雜曲

長板坡 西廂(大鼓) 江東計

戰北原 探母(秦)

一七、三〇 無線電常識

容電量與容電器

一八、〇〇 彈詞 朱琴香唱：雙金錠

一八、三〇 民衆教育

講：液體之傳熱

歌曲：吳宮醉舞 寶鴨穿蓮

一九、〇〇 西樂

La Golondrina Cielito Lindo The Lone Some Road Susianna The Thunderstorm Laaghing Through Tears Serenade Melancolique 1-2 Tannhauser Werther

一九、三〇 話劇

苦兒流亡記(本處傳音科同人演播)

二〇、四〇 英語報告新聞

二〇、五五 閩曲

晴雯補裘(一至六)

二一、一〇 廈門語報告新聞

二一、二五 預報明日節目

二一、三〇 歌曲

雷夢娜 麗娃栗妲 誰？ 黎明之夜 思鄉 海市蜃樓 長期抵抗 請君進網

二一、五〇 新聞

二二、五〇 國樂

山國情侶 高山流禮 總理紀念歌

二三、〇〇 停止

總理遺訓

(一)強權雖基於天演之進化，而公理實難泯於天賦之良知。故天演淘汰爲野蠻物質之進化，公理良知實道德文明之進化也。

(二)要大家有大志氣，不可有小志氣。個人升官發財，是小志氣。大家爲國奮鬥，造成世界上第一個好國家，才是大志氣。

(三)無論做甚麼事，成功都是在有好方法。有了學問，便有智識，有了智識，便有方法。

(四)學校之目的，於讀書識字學問智識之外，當注重於雙手萬能，力求實用。凡能助雙手生產之機械，我當仿造，精益求精。務使我能自造，而不依靠於人。

(五)學問志願，兩種並行。有學問而無志願，不徒無益而反有害。諸君志願須求大家之利益，辦大家之事業，不必計較私人之利害。究竟大家享幸福，大家得利益，則我一人之幸福，之利益，自然包括其中。

(六)要教訓羣衆，指導羣衆。或者教訓指導知識很低的人，最要緊替他們打算，不好一味拿自己做標本。

言論

政治革新的一種工具

以科學方法改進政治 可組設各調查委員會

甘乃光

——一月二十八日中央紀念週報告——

政治革新，有兩種方式，一是革命的方式，一是進化的方式。政權的推移，基本的政制的變革，誠然是要靠革命的方法，但革命的方法，是不得已而用的。 總理在上李鴻章書的時候，還是想以進化的方式，改革中國的政治，其後因爲滿洲政府不足與謀，纔決心以革命方式，將中國政治，全盤改造。辛亥革命以後，因政權仍落於北洋軍閥的手裏，才有二次革命，及國民政府之北伐。而且革命的方式，也不是政治改造的萬靈藥，日常的政治的刷新，所需的更往往不是革命，而是根據事實，經過設計試驗而後實施的改良，經過政治革命以後，又必須輔以漸進的改良，然後政治的改造，才可以完成。現在中國已由政治革命的階段，而進於政治建設的階段了。中國目前政治問題的癥結，不在於基本的政制的爭執，而在於怎樣把中國化爲現代式的國家，假如這是確當的話，基於客觀事實，和科學方法的漸進的政治改良，却是中國所急需的了。

最普通的

政治改革的步驟

約有五種：(一)為自然的改進，政治設施，一任自然，至到碰壁時，然後改轅易轍，這種Trud and Erron的辦法，自然不是辦法，在政治機構與機能日益複雜的今日，在勢也不能走這條路。(二)為幕僚式的設計，由行政長官身邊少數參與機密的人，出其經驗，運用其思想，而擬為一種方案，以少數人的聰明才力，縱有時而中，然究憑直覺，不免於嚮壁虛造，且常只為少數人的利益設想。(三)為主管人員的擬議，如部會的司科，以有相當經驗的負責人，擬具辦法，自較前者為確當，但同是偏於主觀，視域狹隘，因而所得結論，亦常難以實施。(四)為開會提案，此為中國近年所最愛採用的新途徑，一若一切政治上的難題，一經過開會提議的方式，便可以迎刃而解者，我們誠不能否認這種辦法，已是進步的辦法，藉着「集思廣益」，多少可以把主觀的毛病減少，但是這種會議，多是臨急抱佛脚的產物，與會的人，就算是主管人員和專家，然多沒有充分的預備，對於事實的接觸，還是間接，因此所提議案，每只有空洞的結論而沒有充分的事實的根據，與具體的辦法。會議時間，只有短短的幾天，意見的交換，也不能暢，結果議決案多只交付參考，或酌量辦理，其實等於廢紙，幾萬甚至幾十萬元的開會費用，就這樣子白花了。有開會提案方法的長處，而又可以補足牠的缺憾的，就是第五種，即調查委員會。在中國社會情形，既極端複雜，政治問題，千頭萬緒，而行政官吏與人民，復缺乏民治，甚至政治的訓練，政治改革的最切實的工具，不能不推調查委員會的方法了，現在讓我把這個方法的內容和牠的運用，加以檢討，以供有志政治革新者的參考。

英國調查委員會

我們都知道英國的政治是富于實際的意味的，饒有彈性，因時制宜，是英國政治的特色。推原其故，不由得我們不歸功於皇家調查委員會那一種制度，英國政府每遇重要的更張，或有重大繁雜的問題，要待解決的時候，他常不急急於決定辦法，而先成皇家調查委員會，來作一番事實的研究，以為決定辦法的準備，英國對印度政制的處理，就是如此，由一九二四年的莫特孟委員會，到一九二七年的西蒙委員會，都是企圖對印度作實際的調查，然後就其調查所得，決定應付之方，其實英國的皇家調查委員會設置的歷史，已頗古例，如以檔案的整理，我們或者視為瑣事，在英國却當作是繁難。重大的問題。遠在一七一九年，已有一個Lord Committee an The Public Record來調查研究他，這個委員會可說是以後的皇家檔案調查委員會的濫觴，英國素以文官制度著稱於世，他的改進歸功於那文官制度的皇家委員會的努力，戰後英國鑒於他的政府機構，不能與戰後的客觀情勢所適，應有革新的必要，因而有荷爾登委員會的組織，這個委員會的工作，和他的報告建議書，成為英國今日行政革新的一種重要根據。(該報告建議書，不日由行政效率會譯出)英國皇家調查委員會的委員，是由英皇任命的，其人選由有關

係的高級的官吏——甚至重臣——和專家構成，在組織之初，由英皇先授其訓練，(Warrant) 確定調查的目的和範圍，及委員的權限，指定主席及秘書和助理秘書，至於調查的時間，視乎所調查的對象怎樣而定，甚至有不規定時間者，但大抵都假以相當長的時日，至調查有相當的結果，然後結束。例如皇家檔案調查委員會的調查工作，延續十年，（一九一〇——一九）西門委員會也在印度調查了三年，皇家委員會之責效不太急，由此可見委員會的工作，大抵包含歷史沿革的研究，與現狀的調查，他根據訓條所賦與的權力，到有關的機關或地方，作實地的調查，咨詢主管人或專家，調取案卷，或其他有關的文書圖籍，或請有關係的人們，來聽取他們的意見，總而言之，政府予以種種人事和物質的方便，使他們得以達到調查詳盡的目的，調查的結果，當然是要寫報告建議書除將事實報告作有結論以外，並須附有具體的建議，報告建議書，不必待全部工作完竣後，方寫做達到相當段落，便可呈上，通常也不必全體委員會的同意，只要若干名委員以上的簽名，即可呈報，不同意的委員，可另附意見，這種調查委員會的建議，如得國會的採用，全部或部分的採用，經英皇的核准，便得實行。

美國調查委員會

美國的調查委員會制度，雖沒有英國的那樣歷史久遠，但近已漸見採用，最近這幾天，播騰報章的非律濱獨立調查委員會，是由國會委派的，有類於英國的西門委員會的組織，其實美國近年的行政效率的增進，有大部分是調查委員會的功勞，堵虎脫總統所組織的經濟與效率委員會，也曾做了許多關於政府機關的調查工作，美國預算制度的改革，大部分靠這個委員會的調查與建議，後來的國會聯合委員會，把全國的文官的職務俸給，加以詳細精密的調查，以為實施，職位分類革新人事行政的準備，前不多時，胡佛總統鑒於現代社會情勢，變化急劇，政治設施，恐不能趕上，與之適應單純的政治調查，還不夠作為施政的根據因而有社會動向調查委員會的設置，由各方面的主管人員與專家，担任委員，其中有位行政學專家懷特博士，担任行政動向的調查與研究，結果作成美國行政動向論一書，現已由行政效率會譯竣，不日出版。

上頭所舉的英美的例，可說是典型的例，除了英美以外，歐西各國，也頗注意這種調查委員會的制度，以時間所限，不必一一細舉。

說到這裏，我記起 總理民權主義，論權與能分別的道理來，政策或政治方案的決定，是應由代表人民利益的權力機關，——在憲政時期為國會，在訓政時期為黨或黨所產生的機關（如政治會議）來主持，但是政策的研究設計和審議，應當付託有能的機關來担任，而調查委員會常是最好運用的有能的機關，現在的政治會議，集權與能于一身，差不多有日理萬機的神態，就使能負起這種責任，然也未免不經濟吧。因此我更感到英美的調查委員會制度，有切實地應用之必要。

中國調查委員會

誠然，調查委員會制，在中國已被採用，在北伐以前，

因沙基慘案發生，而有沙基慘案委員會的組織，調查搜集關於慘案的證據，公布于世，以爲交涉之根據還可說是本黨政府採用調查委員會方法之始。稍後因廣東大學發生風潮，而有調查廣東大學委員會的組織，本人曾與其事，因當時辦公事的人，不懂得調查委員會，是怎樣一囘事，誤解調查寫作查辦，竟惹起廣東大學學生的反對，有包圍調查委員請願之舉，這可見調查委員會辦法，在當時還是不經見的，國民政府成立于南京以後，帶有調查委員會性質的臨時機關，有幾個值得我們加以論述。

黃部長視察內蒙自治運動報告建議書，嚴格說來，黃部長往內蒙視察自治運動一事，在外形上與調查委員會有別，但在實質上，與英國的西門調查委員會，有相似的目的和作用，他親自馳到內蒙，聽取負責人員和其他各方面的意見，考察社會經濟各種情況，根據他們來作報告書，幷附有建議，可惜這報告書，把可以公開和應該祕密的部分，混合起來，致不能發表。

農村復興委員會，農村復興委員會的任務，雖不限於農村的調查，但調查却是他的主要工作之一，現在該會已發表有好幾省的調查報告書了，我們還希望他充實他的組織繼續他這種工作，博採不單是專家，而且是主管人的意見，做成有系統的報告書，幷擬具切實具體的建議。

土地委員會，土地調查委員會，在形式或和實質上，却可算是眞正的調查委員會了，他由主管部會的代表構成，設有主任委員，其權責與英國皇家委員會的主席相類，復附設有專員顧問會議，以容納專家的意見，他的任務，在於調查中國全國的土地實況，以爲確立土地政策的根據，在中國舉行土地調查，誠然是最浩繁重大的工作，人力財力，一切都成問題，現在該會的經費，已增加至二十六萬，爲中國調查委員會中，規模最大者，於工作的便利，不無少補，但調查結果之整理與報告建議書的草擬，還是一個重大問題。

江蘇省考查各縣行政效率委員會，這個委員會，是爲謀推進江蘇各縣行政效率而設立的，由省府下各廳處局所派的重要或帶有專家性質的人員九人組織，由省府指定一人爲主任，牠的考查的範圍及時間，均有確定，幷須將考查所得，作成報告書，附具意見，這種組織，確與英國的皇家委員會相似，值得各省政府取法。

行政效率研究委員會

最後要說到兄弟本人負責籌備的行政效率研究委員會了，這會的性質，近於英國的皇家檔案調查委員會及文官制度調查委員會，但尤與美國的經濟與效率委員會相似，牠的組織，是由行政院各部會的主管人員和專門家構成，牠的調查研究的範圍，包括行政的各方面，比上述的英美兩國，那兩種委員會的任務還廣，因爲這種工作，在中國是沒有前例，而這會的規模經費，復遠比不上其他調查委員會，工作的困難，不言可喻，現在該會先致力于文書檔案的實際調查與研究其他方面亦同時並進，牠的調查研究結果，零星地發表于該會的半月刊，「行政效率」，已得到社會上的相當注意，不日將有檔案及文書調查研究的整個報告建議書，呈交行政院。

調查委員會的運用

一種制度的實效怎樣，大部份要看牠的運用，調查委員會縱是良好的制度，牠的成功與否也視乎運用如何而定，關於運用的第一個重要問題，就是組織與人選，調查委員會既不是一種代議機關，也不是一種單純諮詢機關，所以牠的委員人數，不能太多，由五個人至十個人，大抵是較適當的名額，人選方面當然要兼納主管人員與富有經驗的專家，有主管人員在，然後事之緩急輕重，對社會民衆的利害關係如何，不致忽略，有專家在，然後調查在技術方面，不致隔靴搔癢。應設主席或主任委員，由主管大員任之，其權力應高于普通的主席，俾工作的處理，不致有羣龍無首之弊，秘書一職，或由委員兼任，或另委派，但資格以當有行政經驗的專家爲宜。調查的時間，也值得考慮的問題，責效過急，每致草草了事，機關反成虛設，原則上當然要看調查的對象與範圍怎樣，及事之緩急如何，但總須假以相當長久的時日，才會有圓滿之結果。例如土地調查會原定六個月，調查完竣時間，未免失之迫促，與牠的任務不相稱，故後來決定延期，在調查之先，命令組織這委員會的機關，應將牠的權限調查的目的和範圍，加以具體的確定，以調查方法論，不單是要調取有關的案卷，徵集有關的參考資料，而且應當博採專家的意見及與論，與主管人員談話討論，俾知道問題實況和處理的困難情形，製成報告建議書，才不至落空。報告建議書的內容，應包含事實的報告結論及建議，在事實報告一部分，還應將歷史的沿革，加以溯述，俾知道問題的緣起。「少部分的委員，對於大多數委員的報告，或其一部分不同意，另草報告，或附註其自己的意見，這種辦法，是可以做效的。」至於報告建議書的形式，以簡賅而明晰爲宜，冗長的報告建議書，反使讀者厭倦，而減去該報告建議書的效力，報告建議書，不必一定待到全部調查完竣後，才編製發表，在調查期間較長的場合，一到相當的段落，便可報告。

報告建議書如有應秘密的部分，便須與公開的部份分開來寫，除了應秘密的事件外，報告建議書，都應該發表出來，這樣子可以使到民衆知道問題的眞相，政府處理方法，與論得據以批評補充或擁護，而後來根據調查委員會報告而決定的政策的實施，自然容易得多；在他方面，民衆由報告建議書的啓示，而政治的知識與理解，也必然會增進，無形中給予他們以民治的訓練，最後，中國政治之所以朝令夕更，來了一個長官，便有一套的新辦法，以致被譏爲五層糕政治者。有一部分是因爲後任不知道前任究竟做些甚麼，或何以要這樣做，假如採用調查委員會及報告建議書的辦法，前任的設施及設施之根據，明白如畫，「五層糕政治」的弊病也可以免除一大部分。單就這三點來講，調查委員會與報告建議書，已是今日中國改革政治的切需的工具了。

以上所報告的，只是粗枝大葉一些原則，實際的運用，還要看那調查委員會的任務如何，不過在普通的委員會制和開會提案的方法，已給中國用到鈍而失效的，今日我提出這種辦法，促起政府和社會的注意，想對於政治革新也不無小補吧。

演講

實業部籌設國營工廠的現況

谷正綱

今天所要報告的，是實業部籌設國營工廠的現況。實業部對於我國的實業，是在積極的提倡，曾經根據中央的決議，擬定了一個四年實業計劃。在這個計劃裏面，對於我國的工業，礦業以及農林等各種重要實業，都有很詳細的計劃。祇因年來我國內憂外患相逼而來，以致政府對於這個實業計劃，沒有力量能夠把他完全實現出來。但這幾年政府的財力雖然有限，實業部却在積極設法，或用政府獨辦的方式，或用利用外資的方式，或用官商合資的方式，想把各種重要的基本工業，逐漸的使他實現，經過二三年的努力，也曾經創辦幾個工廠，這幾個工廠：有的是已經完全成功的，有的是將要成功的，有的是正在進行着的。現在兄弟可以把他逐一的簡略的向各位報告如下：

第一、中央機器廠

我們知道，工業是實業的中心，而機器又是工業的根本。機器製造業之發達與否？關係於一國工業的興替是非常重大的。我國機器製造業的創辦，雖然有了五十多年的歷史，但是進步很緩，產量非常的少，技術也非常的幼稚．因此，我國所需要的機器，多從外國輸入，由本國製造的，是很少很少的。每年從外國輸入的機器的價值、爲數頗巨。我們拿海關的統計來看，就可知道了。

民國以來機器輸入價值表

年份	價值（海關兩）	年份	價值（海關兩）
元年	五、八九五、六八六	二年	八、〇八六、六五四
三年	八、六四〇、二四一	四年	四、七六五、九八八
五年	六、四七〇、〇八九	六年	五、九〇七、二一三
七年	七、八六一、五九四	八年	一五、三三六、二八七
九年	二四、一五八、〇六七	十年	五七、三二七、六四三
十一年	五一、〇六六、八五二	十二年	二八、〇三六、三三六
十三年	二三、七〇二、二四三	十四年	六、七二〇、八〇六
十五年	一八、三九三、六〇二	十六年	一九、七四三、〇九六
十七年	二一、六四一、三六六	十八年	三三、八四七、〇九一
十九年	四七、四五九、〇九四	二十年	四四、八七五、三四六（國幣元）
廿一年	四九、五〇三、六〇五（國幣元）	廿二年	四〇、五七〇、五三六（國幣元）

我們看了上表，便知民國五年以前機器輸入的價值，只是六、四七〇、〇八九兩．到了民國十年，便增加到五七、三二七、六四三兩，幾乎增加了九倍。民國十二年至十八年的中間，雖然減少了一些，但近幾年來，又增加到四千餘萬元了。上面所說的，是外國機器輸入的價值。現在我們一看我國機器生產的情形怎樣呢？機器製造業最發達的地方，當然首推上海。據最近的調查，上海各種機器工廠，大小共有二百一十八家但是在二百一十八家機器廠的當中，他們的資本最大的不過五十萬元，小的則僅有一千元，他們每家工廠的資本如此之小，其生產的力量如何可想而知了．上海是我國最大的工業區域，尚且如此，其他地方的工業的幼稚情形，也可想而知了。我們由上面的外國機器輸入的數字和我國機器業的幼稚情形看來，使我們深深的感覺到我國利權外溢之巨，同時也使我們深深的感覺到我國機器工業的危險，實業部有鑒及此，因於籌辦各項基本工業中，列入中央機器製造廠一項。預備大量的生產，以供給國內生產事業的需要，但因政府財力有限籌措該廠資金頗費周折．在二十年一月間實業部曾提議發行公債，但因公債基金問題未能解決致未實現，後因二十年夏間，中央政治會議，改正庚款分配辦法並決議黃河水利及電器事業百分之四十中改以三分之一撥充興辦基本工業之用。實業部因即籌劃以此項庚欵來興辦中央機器廠。整個預算約需經費三百萬元．可在英庚款撥用者約二百四十萬元，以作在英購買機件之用。至於開辦時購地建廠等的經費，尚需六十萬元，係向銀行先行借墊．惟因借用中英庚款手續繁重，幾經磋商始於二十一年

七月間與管理中英庚款董事會簽定借款合同。至二十二年十二月始着手招標建築廠屋．於二十三年五月卽派該廠籌備主任盧維溥赴英購買機料。現在廠屋已經開始建築，所購機器，在本年三四月間，可望運到，機器運到後卽開始製造，在最近的將來，卽可完全成功了．

關於該廠廠址，首先是擇定在南京下關附近的草鞋峽地方的，但以後爲什麼要遷到上海去呢？其原因有三：(一)因爲草鞋峽地勢太低，塡土工程太大，不甚經濟，(二)因爲該廠所用機料，多半要經過上海運來南京，而所出的成品，又要運到上海去銷售，京滬運費，爲數甚巨，在經濟的立場來說，及爲該廠前途打算，似覺不妥。(三)因爲草鞋峽地方與江寧要塞的砲台相近，如有軍事行動發生，對於軍事和廠方，均多不利。有了以上的幾種原因，經過鄭重的考慮後，始於去年八月間決定將廠址改在上海北新涇地方。這是該廠廠址變遷的一個大略。

該廠的製造計劃，大約可分三類：第一是零件類；第二是工作機類；第三是原動機類。零件類如生鐵管，焊製鋼管，各種螺螄釘，螺螄帽以及各種工具等。工作機如各種車床，鑽床，以及衝床等。原動機類如柴油機等。依照該廠的計劃，每年大約有三千萬元的出品，這些數量，與外貨輸入量來比較，雖然不夠彌補，但是已經可以應目前的需要了。該廠的設備，可以分爲三類：(甲)是製造設備，(乙)是檢板設備，(丙)是試驗設備。該廠的各種製造計劃，和工廠設備，曾經實業部審愼擬定的。詳細的內容，因限於時間，恕不多爲報告了。

第二、酒精廠

酒精是現代工業和國防上最重要的原料，無論醫藥，化學，化粧品，肥料，油漆，人造絲，人造象牙，配合飲料，無烟火藥等等，都需要大宗的酒精。最近許多國家，如奥，匈以及南美諸國，都已經拏酒精與汽油混用，並以酒精代替油類。所以酒精已成爲最重要的液體燃料了．現在我國的工業，漸漸的發達，我國的國防，已在積極的建設，對於酒精的需要，一天比一天的增加。過去我國所需要的酒精，都是仰給外國，長此以往，實非自給自存之道。尤其是石油產量不豐，並且多未開採，我們要想液體燃料之自給，酒精與汽油合用的辦法，我們似可以採用。而酒精的製造，實爲目前的要圖。因此，實業部對於酒精廠，早就積極的籌設。有僑商黃江泉等，擬定計劃，呈請官商合辦。實業部與之一再磋商，對於資本產額官股數目等等問題，均一一決定，遂由雙方擬定合同草案，由實業部呈請行政院會議，轉送中央政治會議通過。於二十二年十月間，雙方簽訂正式合同．於二十三年五月，卽開始建築廠屋，二十三年十一月中旬機器裝置完畢，十二月一日着手製造，十二月十五日開始蒸溜。據試驗的結果，出品優良，在最近的將來，卽可正式開幕了。

以上所說，是籌設酒精廠的一個簡單經過，現在兄弟再把他的資本產量，設備等等，分別的向各位報告：

一、資本 酒精廠的資本，依照合同規定，原爲一百萬元。官股爲總額十分之一，由商方撥借。以後因商方擬加擴充，將資本總額增加爲一百五十萬元，至官商股本分配的比例，仍照原合同之規定。

二、產量 酒精廠的產額，每日平均爲一八二〇〇公斤，約合四千英加侖。大約可供江蘇，浙江，福建，河北，山東，五省的需要，實業部爲免除國內不合理之競爭起見，在十年內不許江，浙，閩三省另設其他酒精廠。如該公司於二年內在河北，山東兩省設立分廠，實業部亦不准冀魯兩省內另設酒精新廠．至該廠所出酒精的成分，爲百分之九十六，爲很良的質品。

三、設備概要 該廠的各種機械，係向英國最著名的化學機械工廠伯來爾Blairs Ltod 公司定購來的。以他的全部的設備來說，可算得是個最新的設備。計設有數類原料處理室，蒸煮糖化室，發芽室，冲淡室，醱酵室，蒸溜室，化驗室，裝罐室各一所。此外如電力的供給，原料的貯藏，成品的貯藏，水量的供給以及火患的防備，都有很完善的設備的。

酒精廠可以說是已經完全成功了．這不僅可以使每年幾百萬的金錢，不再外溢，而且可爲國家基本工業樹立一個永久的基礎。這是値得告慰於國人的。

第三、造紙廠

我國自機器印刷業發達以來，原有的手工造紙，已經不合實用了．而國內的機器造紙廠雖有設立，但因產量過少，供不應求。現在我國所需的

紙類，還以洋紙爲大宗。計算每年輸入的數量爲十二萬多噸，價值在四千萬元以上。因此實業部即積極的計劃在浙江溫州籌設一個大規模的造紙廠。曾經派遣專家前往溫州一帶調查該地所產的製紙原料的品質和產量，並察勘該區內有無高原水力，可以用來發電。調查結果，知道溫州一帶的杉木的產量非常豐富，在溫州小溪的南岸，且可建築活動水壩，利用水力，設廠發電。實業部並爲確切起見，復訂有初步工作計劃五項：

第一是溪水流量的測勘，

第二是最高洪水位和最低洪水位的調查，

第三是壩址和廠址的測量，

第四是溪底岩床和兩岸的鑽探及打硐，

第五是水力發電的小規程試驗。

現在第一第二兩項工作，根據浙江水利局靑田流量站的報告，是夠發電之用，第三項工作，已經派西門子洋行的水力專家李必許前往察勘，第四項工作，預備借用浙江省建設廳鑛務管理所鑽機代爲包工鑽探。第五項工作則等到第三項工作，得有精確報告後，即可着手舉辦了。

至於該廠的資本，預計爲五百萬元，由官商合資。官股係由實業部所應攤借之已到期及未到期英庚欵共約三十六萬五千九百餘磅內撥付，以作購買機器之用。其餘流動資金，及廠屋廠址之建設經費，約需一百二十萬元。擬由商股担任該廠。產量，每日約出三十五噸，每年以三百三十日計算，每年產量約爲一萬一千五百五十噸。現在上海各大報館，每年所需要的新聞紙的數目，在一萬噸以上，其他各大書局所需紙張，也不在少數，由此看來，該廠以後的生產，猶不足供上海一處的需要•所以該廠出品的銷路，是不成爲問題的。現在實業部已經分別聘請或指派官商兩方人員組織籌備委員會，積極的進行，不久的將來，即可期其實現了。

第四、硫酸錏廠

硫酸錏是農業肥料的要品，且可轉製火藥，於國防關係亦極重大•世界各國，對於這項工業，無不儘量發展。我國對於硫酸錏的推銷，已有多年的歷史，農人農場對於硫酸錏已經有相當的信仰了。就最近民國十九年及二十年的銷量來看，即可見一班。十九年的銷量是十七萬五千五百九十噸•二十年銷量是十一萬一千三百七十八噸。使用硫酸錏的省區，已經有了廣東，廣西，福建，浙江，江蘇，安徽，江西，湖南，湖北，河南，山東，河北，四川等十三省之多。由此可見硫酸錏在我國已有很好的銷路。現在我國農業，正在積極改進，我國國防，正在積極建設，則今後對於硫酸錏的需要，更要增加了。實業部因爲這個原故，所以自民國二十年起，即開始籌設硫酸錏廠。但因籌措資本，幾經周折，所以未獲早日觀成。在民國二十年六月間有英國帝國化學工業有限公司及德國愛堪染料公司，先後來與實業部接洽，願與中國政府合資創辦硫酸錏廠。實業部以爲他們的請求是與中山先生利用外資的遺訓尙屬相符，當經決定與之合作，並計劃暫以年產硫酸錏二十萬公噸爲定額。營業資本定爲英金七十五萬磅•中國佔資本總額之過半數計四十萬磅，英德共佔三十五萬磅•我國股本中政府佔股二十五萬磅。這項股本即由英庚款撥歸實業部與辦基本工業用款中之一部分移作官股。往返磋商，爲時頗久，而廠址也決定設在六安，嗣因合作條件，久無成議，因而停頓。在民國二十二年十一月間，又有中國商人范銳等呈請自行集資承辦此項工業他們的設廠計劃，每年產量，以五百萬噸爲準，資本總額爲一千萬元，實業部以爲倘許本國商人在政府監督指導之下承辦此項工業，自較外資合辦易於控制，因而轉呈行政院准許范銳等承辦，並限期一年半成立。至於該廠設廠計劃，大概分爲三部分，第一爲阿摩尼亞廠，第二爲硫酸錏廠，第三爲硫酸廠。阿摩尼亞和酸硫，是製造硫酸錏時必生的副產物，所以硫酸錏廠，必須附有這兩個廠。至於該廠硫酸錏的產量，每天約爲一百五十噸。現在已經派員到美國和美國的淡氣公司接洽技術和計劃等等問題，現在實業部正在監督其積極進行，以期能早日成立。

以上向各位報告的這幾個工廠，都與國家生存條件有密切的關係，同時也是民族工業必需的基礎，惟所報告的過於簡略，尙希原諒！

（二四，一，二九，講）

新刑法與現行刑法之異點

陳大器

今天演講的是現行的刑法與新頒佈的刑法不同的地方，同時還要將司法行政部王部長對於司法界改革的計劃，大略報告一下。王部長所發表的談話，大概分為三點：

第一點：就是如何以黨的精神，灌輸到司法界來。

第二點：就是如何增加法官辦案的責任心。

第三點：就是如何補救檢察制度的缺點。

第一點，現在我們中國是在國民黨領導之下，我們中國是三民主義的共和國，所有法律均依照三民主義而訂立，三民主義既是一切法律的來源，所以在法官運用法律的時候，對于三民主義即不可不有深知的了解，因此王部長的意見要設法使全國的司法人員都能明白三民主義的眞義，使他們在運用法律時候，知道立法本意，不致斷章取義，違反黨綱，至于具體計劃，現正在研究中。

第二點，就是如何增加法官辦案的責任心。我國前清時審判制度，承辦民刑訴訟的官吏，對於他們所裁判的案件，如有因上訴而廢棄原判決的時候，就要受相當的處分。但是民國以來，為尊重司法獨立精神，國家就付與法官獨立的權限，在審判範圍以內，他們不受任何人的干涉，對于他們所判決的案件，即使因為上訴而廢棄他們裁判，並不負絲毫的責任。這種制度的本意，雖是很好，可是因此就發生了流弊，往往有些推事，玩忽職務，不詳究案件的眞實內容，隨便的就加以裁判，甚至於藉此故意作不公平的裁判。這種裁判不公平的結果，一方面使法院上訴案件增多，一方面使當事人希圖上訴，可以撤銷原判，鼓勵他們好訟的惡習氣，同時又減少人民對於法律和司法官的信仰。因此王部長所以要研究一種方案來救濟這一種流弊，使司法官要竭力設法使訟案得以從速終結；使上訴案件減少，不能以隨便判決為已盡自己責任。

第三點，就是如何使檢察制度更為健全。我國檢察制度實施以來，成功的地方固然不少，然而缺點也是很多。譬如檢察官對於土豪劣紳及其他有勢力的人壓迫平民的犯罪行為，往往不能盡量的檢舉，而對於普通人民，一經告訴，不問有無嫌疑，即予拘押，不准交保，又無故延長偵查時期，即使被告日後宣告無罪，但他在這種情形之下，所受身體上精神上的痛苦，實在難以言狀。這樣看來，檢察官在應當行使職權的時候，他放棄了不行使，而有時竟又濫用職權，過分行使，確有想方法補救的必要。這也是王部長正在研究計劃的一點。以上是對於王部長預備改革的計劃原則的報告。

現在要說到本題。我們知道，新刑法已於本年元旦，由國民政府公布，最近的將來，就要施行。所以把新頒布的刑法與現行的刑法不同的地方，說一說。新頒布的刑法，所變更的或增加的法條，實在是很多，也不能一一枚舉。現在姑就他們立法的目的來看，可以分為三大類：

(一)第一類：就是為保衛民族健康和民族地位，所增加的，或變更的法條。

(二)第二類：就是為保護人民權利，所增加或變更的法條。

(三)第三類：就是為顧全人民生計，所增加或變更的法條。

現在先說第一類的法條的異點，可分為六點：

現在說第一類的

第一異點，就是新刑法所添加的傳染花柳病痲瘋罪。本來明知道自己有花柳病或痲瘋，而仍與人奸淫，就是故意把惡疾傳染給人家，這種行為之惡性及危險程度，與傷害罪無異，自應科以相當的刑罰，可是現行刑法

，并無處罪規定，實在是遺憾。新頒佈的刑法爲保護民族的健康起見，在第二八五條規定，明知自己有花柳病或痲瘋，而與他人爲猥褻之行爲或姦淫，致傳染於他人者，處一年以下有期徒刑，拘役，或五百元以下之罰金。這一點爲保護民族健康起見，在立法政策上實是一個顯著的進步。

第二異點，就是新刑法所添加的凌虐幼童罪。本來不到十六歲的男女，都是我們中國將來復興民族的負責人，在他們發育過程中，如果施以凌虐，以致妨害他們的自然發育，使他們長大的時候，身體難以健全，間接就與我們全民族的健康及我們的將來民族的復興有密切關係，所以實在有特別保護的必要。新刑法第二八六條規定，對於未滿十六歲之男女，施以凌虐，或以其他的方法，妨害他身體之自然發育者，處五年以下之有期徒刑，拘役，或罰金，也就是保護民族健康的意思。

第三異點，就是新刑法對於以鴉片嗎啡爲營業者之加重處罰。鴉片嗎啡之害國害民，是大家都知道的，對於以此爲營業的人，應該處罰，是沒有問題的。但是現行刑法，對於製造及販賣鴉片的人，僅處以五年以下有期徒刑，實嫌太輕，所以新刑法第二五六條規定，對於製造或販賣鴉片的人，處以七年以下有期徒刑，至於製造或販賣嗎啡的人，因嗎啡爲害更大，故處以無期徒刑，或五年以上有期徒刑，又第二六一條規定對於公務員利用權力強迫他人犯栽種罌粟之罪者處死刑，或無期徒刑。又第二六四條規定公務員包庇他人犯鴉片章各條之罪者，依各該條之規定加重其本刑二分之一。這都是現行刑法所沒有的規定，可見新刑法關于這一點從禁煙政策及民族健康的觀點來看，確也是顯著的進步。

第四異點，就是無故委棄失地罪。依照現行法令，對於軍人之無故委棄失地，固然可以按軍法治罪，然而文官之維持後方治安，籌備前方餉需，他所負責任，與前方軍人所負責任實在是一樣重要。可是按諸現行法令，文官之無故委棄失地，僅構成懲戒處分，而不發生刑事的問題。所以新刑法一二〇條，規定公務員不盡其應盡之責，而委棄失地者，處死刑，無期徒刑，或十年以上有期徒刑。使有些不負責任的官吏有所警戒，爲維持我國民族地位起見，這也是必要的規定。

第五異點，就是新刑法所添加的無權訂約罪。在北政府時代，我國官吏未得政府允許，常有對外私訂喪權辱國的條約或契約的事情，按照現行法令，亦僅構成懲戒的問題，然而外人往往藉口這種無效的條約來主張權利，引起了種種外交上困難的問題。所以實有使這種無權訂約的官員受刑事處分，以資警戒的必要，新刑法第一一三條，規定應經政府允許之事，未受允許，私與外國政府或其派遣之人爲約定者，處無期徒刑，或七年以上有期徒刑。就是這個意思。

第六異點，就是新刑法對於官吏瀆職罪之加重處罰，與人民賄賂罪之減輕處刑。我們中國積弱的最大原因，就是吏治不清，就是俗語所說的文官愛錢武官愛命，當然國家事情是辦不好的。現行刑法對於瀆職的官吏，雖有處罰的規定，然實嫌太輕，不足以警姦邪而挽頹風，實有加重之必要。所以對於職務上之行爲，要求期約，或收受賄賂的公務員，現行刑法僅處以五年以下有期徒刑。新刑法第一二一條規定，改爲處以七年以下有期徒刑；又公務員對於違背職務之行爲，要求期約，或收受賄賂者，現行刑法僅處以一年以上七年以下有期徒刑；新刑法加重爲三年以上十年以下有期徒刑。又公務員要求期約，或收受賄賂，因而爲違背職務上之行爲者，新刑法加重爲無期徒刑，或五年以上有期徒刑。凡此種種，都足見新刑法對於瀆職罪之加重，又人民之對於公務員職務上之事務行使賄賂者，現行刑法亦處以刑罰，因此人民懼罪不敢告發，使收受賄賂的公務員，得以不致敗露，逍遙法外。新刑法特別的將此段删去，同時人民之對於公務員違背職務上之行爲行使賄賂，而能自首，或在偵查中或審判時自白者，得減輕或免除其刑。凡此種種規定，均可以獎勵人民自首自白，使官吏不致因人民不敢告發，有恃無恐，得貪贓枉法，毫無顧忌。

現在說到第二類了，這一類又可以分爲三異點：

第一異點，就是爲保護人民自由權所添加的法條。依照中國現行法令，有逮捕或羈押人民職權的公務員，如有濫行職權，或行使不當的情形，譬如在沒有必要的時候，把人民逮捕羈押，也祇能構成懲戒處分，而不發生刑事問題，因此中國就常有無故逮捕人民，或延長羈押時期的事情。新

刑法爲增加官吏的責任心，使不致濫用職權起見，在一二五條規定，有追訴或處罰犯罪職務之公務員，濫用職權，爲逮捕，或羈押者，處一年以上，七年以下有期徒刑。

第二異點，就是妨害投票罪。現行刑法，對於妨害選舉罪，雖沒有專章，然而對於妨害人民創制複決罷官等政權，幷無處罰的規定，現在憲政時期將到，人民四權之行使，行將實現，所以新刑法就現行刑法妨害選舉罪一章，改爲妨害投票罪。這樣一來，如有妨害人民複決罷官或其他投票權的人，均可處罰了。

第三異點，就是新刑法爲保護男女平等的規定。現行刑法於妨害家庭罪一章內，規定有夫之婦與他人通奸者，處二年以下有期徒刑，其相奸者亦同。但是有婦之夫與人通奸則幷無處罰之規定，這是顯然男女不平等的規定，不過也有許多學者主張維持，其維持的理由大概有三種：

(一)根據我們中國的傳統觀念，及社會心理，大家對於妻子與人通奸，都認爲奇恥大辱，而對於男子通奸，均認爲若無其事。

(二)因爲有夫之婦與人通奸，即有混亂血統之虞。

(三)因爲中國社會男子娶妾，已成風氣，若嚴格規定男子通奸也是犯罪，則社會上因此而成爲罪犯的，將不知有多少。這種理由，表面看來也好像言之成理，但是蓄妾制度的應該廢除，男女地位應該平等，都是總理遺教所明白訓示我們，當然應該本着革命的精神從事改革，決不能僅顧目前的事實。所以新刑法二三九條規定，有配偶與人通奸者，處一年以下有期徒刑，對於男女爲同樣的規定。

現在說到第三類了，這一類又可以分爲四異點：

第一異點，就是重利罪。重利盤剝，在前清法律，本是懸爲厲禁，國民政府北伐成功時，頒佈的土豪劣紳條例，也有處罰規定，不過土豪劣紳條例，業已廢止，依照現行法令，重利盤剝，在民法上固有不准複利及年利超過二分者，其超過部分無效等規定；在刑事法上則幷無明文處罰。新刑法爲補救這個缺點起見，在第三四四條規定，乘他人之急迫輕率或無經驗，貸以金錢，或其他物品而取得與原本顯不相當之重利者，處以一年以下有期徒刑，拘役，或罰金。

第二異點，就是奸商罪。這幾十年來，外貨傾銷的結果，全國人民經濟破產，現在一般人民大半已有覺悟，知道非提倡國貨，不足以救亡圖存，可是仍有好些自私自利的奸商，私販外國貨物冒充國貨出售，欺騙人民，使我國提倡國貨的政策難以成功，雖然，對於這般奸商有社會輿論可以制裁，然而大利所在，終嫌不足以阻止他們的賣國行爲。所以新刑法二五五條明白規定，意圖欺騙他人，而就商品之原產國或品質，爲虛偽之標記或其他表示者，處一年以下有期徒刑，拘役，或罰金。

第三異點，就是有獎儲蓄罪。近來中國有獎儲蓄的銀行公司，設立不少，尤其外人設立的爲更多，他們的目的大都在騙取平民的金錢，試問以中國人民如此貧乏，如何再能送金錢給外人去化用，爲保護人民生計起見，實有嚴行禁止之必要。所以新刑法二六九條規定：意圖營利，辦理有獎儲蓄，處一年以下有期徒刑，或拘役，或罰金。又經營有獎儲蓄媒介者，處六月以下有期徒刑，拘役或罰金。

第四異點，公務員廢弛職務，釀成災害罪。現行法令對於廢弛職務釀成災害的公務員，僅能予以懲戒，幷無刑事責任。新刑法爲保護平民的生計起見，在一三〇條規定公務員廢弛職務釀成災害者，處三年以上十年以下有期徒刑，使負防禦災害責任的公務員，有所顧忌。

從種種異點的立法政策上看來，我們更可知道新刑法與現行刑法的異點，第一類異點是從民族主義來的，第二類異點是從民權主義來的，第三類異點是從民生主義來的。三民主義已確實貫注到我國新法律裏邊不少。王部長主張法官應明瞭三民主義的眞義，這樣看來更有必要。至於其他的異點還是很多，例如新增加的保安處分一節，又對於因財產而犯罪，及短期徒刑之減免其刑，及假釋緩刑條件的從寬訂定，也都是與三民主義有密切關係的。等下回有機會再說吧。

(二四，一，二三，講)

扁桃腺腫大

傅和平

人體上不論那一部分失去常態，就叫做疾病，有了疾病不論輕重或大小，精神和身體總要感覺不舒服的。我今天要講一講人們口腔內的一點兒小病，就是「扁桃腺腫大」

咽喉

咽喉合作起來，這個部位雖然小，可是他們的作用却很多，如攝取食物，吞嚥，呼吸，以及構成語言等，所以有人形容地勢之重要則用咽喉二字來代表。可見咽喉在人體的重要性了。

咽腔始終與食物和空氣發生密切關係，所以感染疾病的機會也非常多。說到咽部的疾病，有急性咽粘膜炎，這種病多隨鼻粘膜炎而起，除此而外，要算扁桃腺炎，也是咽部的疾病之一種。

扁桃腺

說起扁桃腺，這是人人有的一種生理的組織，生在咽喉兩側，就是食道和氣管上端，口和鼻後端的地方，由淋巴叢所組成的兩塊小血球，牠表面上有許多小窩，窩內存着許多細菌和毒素，無病時，牠分泌淋巴細胞和白血球，將窩內細菌和毒素包圍，消滅或和勻，使不爲害，但有病時，這腺便失掉它的功用，窩內的細菌和毒素就直接或藉血運散佈到全身，能使耳，鼻，喉，腸，胃，心，腎，關節等處發生許多毛病，並最容易感受傷風病。在發現上述病狀時，普通人只注意治療所發生的病狀，而不知這些病狀却是從扁桃腺腫大得來的。如扁桃腺不去掉，病根必然存在，病根存在，病狀縱然不見，不久也要再發。

特點

扁桃腺在兒童時期多半略爲腫大，以後逐年的縮小，到了十三四歲縮得幾不能看見。若在此年齡的時，扁桃腺如果不變小反而更見腫大，這就叫做「扁桃腺腫大」。在南京市辦理學校衛生的健康教育委員會，據各處小學兒童健康檢查的統計結果，兒童患有扁桃腺腫大的，占受檢查人數百分之廿左右。不但如此，凡是有扁桃腺腫大的兒童家庭，往往一個家庭數口，都有這同一的毛病。

病狀

在張口說「啊」時能看見舌根兩旁有兩塊高凹不平的肉球，大者如核桃，小的也似杏仁。在病的初起，有頭痛，倦怠，發熱，小兒則起惡寒戰慄，等現象，在腫得最厲害的時候，便容易阻礙呼吸，反射的咳嗽並影響聽力。若扁桃腺窩內細菌及毒素侵害周圍的組織，能使鄰近的器官，耳，鼻，喉也發生毛病。若細菌及毒素到了血液循環內，就使人骨節痛，胃痛，消化不良，營養欠佳，精神萎靡等。若心臟或腎臟受擾，便使人有腿腫，面腫，心悸的症狀，如有其他合併症發生，也可以致人于死亡。

治療

扁桃腺腫大唯一的治法，是將扁桃腺完全割除，割除的手術，應該在醫院內施行。這種手術很簡單，也沒有危險。在施用手術以前，先注射麻醉藥，割射時毫無痛苦。恢復時間也很短促，大概在三天至七天之間卽可完全復原。

患扁桃腺腫大的，多屬于童年時代，可是兒童本身對於割除及住院問題，大概沒有自主能力的，主持者多屬學生之家長，但家長方面，對于衛生知識不一定都能了解，因之患病者雖多，而實際願意割除者却占極少數。于此特鄭重向各位學生家長說明一句，就是學生的身體上既然發生了缺點，就應從速矯治，否則，苟全一時等到病勢轉移不能矯治的時候，實係自誤。當此寒假期間，正好利用時間，住院割除。現在南京市健康教育委員會，對于割治扁桃腺腫大這一項缺點，特訂有臨時辦法，託請中央醫院代爲割治，住院費及手術費特別減免。如各位家長現在願意割治子女扁桃腺腫大者，可速向健康教育委員會或衛生署學校衛生室接洽，仍可享受特別優待之利益。

效果

割扁桃腺，是外科上確實可靠而且有把握的完全除根的手術。絕對沒有危險。至于說到効果，可以有二點：一、從前因爲扁桃腺腫大所生的一切毛病，此後當不再發見。二、扁桃腺割去後，不容易感染傳染疾病。

（二四，一，二八，講）

松竹梅

樊慶生

今天我要講的題目是松竹梅，松，竹，和梅是三種最普通不過的植物，誰都知道，誰都認識，同時在這寒冷的冬天，大雪紛飛的時景裏，誰都會想起牠們是歲寒三友。今天我所以要講這題目，就是爲了牠們生長的普通，和諸位的時常見到牠們，要使諸位對於這些普通和常見的植物，得到進一步的認識。

這三種植物，在植物進化上講，可以代表三個階段。牠們都屬於種子植物，但是松是屬於裸子植物，竹和梅是屬於被子植物。在被子植物裏，包括有單子葉植物和雙子葉植物兩大類，竹就分在單子葉植物類裏，梅是雙子葉植物。

現在我把這三種植物，分別來講，做一個簡單的介紹給諸位。

第一、松

松屬於裸子植物的松柏科，常綠喬木；葉針狀；每二個三個或五個聚成束；花不明顯，因爲沒有花瓣，也沒有花萼來表現出一朵花的形態。在春天，新的枝條，從芽裏長出來的時候，在牠的基部，堆積着很多黃色的小球體，這就是牠的雄花，裏面含有很多黃色的粉末，就是花粉；雌花另生在枝條的頂端，到第二年秋天，長成球果。球果是從很多木質鱗片集合所成，在每一個鱗片上，生着兩個有翅的種子。

松的種類，全世界有七十多種，分佈在全北半球，無論寒帶，暖帶，都有生長。現在把我國生長最普通的和效用最大的向諸位介紹幾種：

(一)馬尾松——分佈的地域從南面的兩廣起，往北直到山東。從牠分佈的地域上看，牠的習性，比較喜歡暖和，所以在南方生得很多，並且也長得很好，往北就漸漸牠少了。這種松的生長很快，滿七八年，就可以長成一丈多高，到二三十年以後，就可以砍伐下來，利用牠的木材了。江南所用的松材，就是這種。

(二)油松——這種松很像馬尾松，也是每二個針葉長成一束，但是比較短而硬。牠的習性較能耐寒，所以分佈的區域，是在黃河以北直到東三省。牠的生長也很快，北方的木材市場上，就有牠的份。

以上所講的兩種松，都是能耐乾燥和瘠薄的土壤。所以在許多磽确荒瘠的山地，別的樹已經不能生長，但是仍舊可以看到牠們。現在我國各地的森林，都已到了極端荒廢的程度，在提倡人工造林來補救的時候，這初期造林所需用的樹種，非這兩種松不可，在北方用油松，在南方用馬尾松。

(三)雲南松——這是一種西南各省高原森林的樹種，外形很像馬尾松，但是牠的松針有時每三個成一束。分佈的地域除了雲南以外，在四川，貴州，和廣西也都生長。

(四)白皮松——我國特產的一種三葉松。現在野生的已經沒有，古時或者遍生在西北各省，但是到現在就靠栽培在各地的名園古剎裏的留下了一些。松的樹形，並不好看，牠的樹皮卻因爲時常有不規則的剝落，露出的新皮，現出特殊美麗的乳白色，閃爍有光，所以增加了牠不少觀賞的價值。

(五)華山松——這是一種五葉松。因爲華山上，多生這種松，所以有了這名。實際上牠分佈的區域、可以從陝西到四川雲南一帶的高原，牠的種子，可供食用。

(六)海松——寒帶的五葉松，分佈在東三省，和中東鐵路一帶，鴨綠江兩岸的大森林，這種海松，就是其中主要的樹種。松的種子，就是我們南方視爲貴重食品的松子。

除了上面講的六種我國原產的重要松樹以外，另外還有兩種生長在日本的松樹，在以前也用來造林，所以在沿海各省，都有牠們的生長，一種是日本赤松，這種松到現在已經證明不適合在中國生長，試驗的結果，已經完全失敗。另一種是日本黑松，牠的早年生長特別良好，但是經過十多年以後，就現出頓挫的現象，所以用牠來造林，也是不一定可以得到很多的結果，但是這兩種松在日本分佈最廣，生長也很好，爲什麼到了中國，就會長不出成績呢？就是爲了一個地方有牠特有的氣候，土質，有牠適應這環境的植物。所以在實施造林的時候、不能看到外國的林木，比本國的好

，便拋棄了本地原產，引用外種。這是要注意的。

第二、竹

竹屬於單子葉植物的禾本科，分佈在東亞的熱帶暖帶，中國和日本是牠的原產地。牠的莖是橫生在地下，俗稱竹鞭，鞭有節，節下生根，節旁生芽，稱謂筍。筍長出地面以後，脫籜成竿。牠的鞭和竿的直徑，不像別的樹，年年可以長粗，同時牠的葉脈是平行的，這兩點很明顯的特徵，是單子葉植物和雙子葉植物區別的。出筍的時期，因竹的種類和各地的氣候而不同，大概在比較冷一些的地方，春夏出筍，在暖的地方，那就四時都能。

竹的花，是不容易見到的，往往經過幾十年才開一次，在開花的時候，全林一致，甚至連綿到很遠的地方，開花以後的竹子，都要枯槁，變成廢材。牠的花和大麥或小麥的花，有同一的構造，但是所成的穗狀花序，比較短而緊密。開花之先，有預兆可徵，就是在前一年的秋天，竹葉都變紅色，冬初在枝頭就有花發現，到第二年春天，竹葉盡落，四五月中，開花最盛。

關於竹開花的現象，大家都對此發生一種驚奇的觀念。實際上凡是高等植物，沒有一種不開花的。竹，就因爲開花的時期相隔太遠了，不容易看到的緣故。考據我國史書上的紀載，可以知道竹的開花，有一定的週期，大概每隔六十年一次，同時看日本歷史上的紀載，也是這樣，並且兩國竹子開花的時期，差不多相同。所以竹的開花，有一定的週期律和普遍性。

我國是竹的原產地，所以竹的種類也就特別多，根據歐美植物學家的研究，分了六十多種。現在把最普通的向諸位介紹幾種：

(一)毛竹——亦稱孟宗竹，江南竹。在江南各省都有出產。高二三丈，直徑五六寸，出筍的時期比別的都早，在前一年的冬天，就有出來，叫冬筍，清明出春筍，味最佳。竿厚穰而堅韌，劈篾和全用都可以。

(二)剛竹——在杭，湖，蘇，甯一帶的山裏，到處都有。四五月出筍，稍帶苦味。竹桿細，性強硬，所以有這名。

(三)淡竹——浙江到處都有，專門用來劈細篾和做扇骨。藥用的竹瀝和竹茹都用這種竹做成。

(四)紫竹——在江蘇，浙江，安徽都有出產，稈紫黑色，用做裝飾的器具。

(五)茨竹——生長在浙江福建一帶暖地，四時都可出筍，但不能供食用。這種竹子，都是很多叢生在一起，一叢多到百多株，盤根錯結，不會蔓延出去。

(六)四方竹——普通都栽培在江南各省的廟宇裏，其竿下方上圓，所以又叫牠箸竹，四時都能出筍。

第三、梅

梅屬於雙子葉植物的薔薇科。牠在嚴寒的冬天花蕾已經長得很大，一到了初春的暖和，立即開放。有的在大雪紛飛裏，已經開放了幾朵出來，歷來文人雅士的踏雪尋梅，正是表現了牠的耐寒習性。在春天，同牠一類的花，開得很多，像桃花，杏花，李花等，但是我們總不會把牠們錯認了，在咏梅的詩裏有兩句，正可以用來區別牠們，這兩句是「認杏有青枝，辨桃無綠葉」。梅花有的白色，有的淡紅色，比了松樹的花要顯明，比了竹子的花要好看。牠有五個花瓣，雄蕊很多，有二十個以上，但是有的時候，看到的梅花，不止五個花瓣，發生了很多出來，同時再去尋牠的雄蕊，也就沒有那許多了。減少了很多。這種複瓣的現象，就是因爲人工栽培的緣故，發生了變異，雄蕊退化了變成花瓣的樣子。開複瓣花的梅樹就沒有看到結出梅子來，這就因爲變異的發生，雄蕊和雌蕊都已退化，失掉了牠們本來的功用，於是就沒有果實發生。這種梅樹，雖然失掉了結果的效用，但是增加了不少觀賞的價值。

梅本是我國原產，現在已經傳佈全世界，歐美栽培較少，限于觀賞之用，在日本卻栽培很多，大都在利用果實，我國栽培梅的時期很早，詩經上已有了這種辭句。現在全國各處都有，尤其自從把梅花定了國花以後，更提高了牠不少身價。栽培最多的地方是浙江塘棲的超山，和江蘇蘇州的光福鎮那裏有很出名產梅的鄧尉山。兩處每年出產梅子的價值，約有二十多萬元。

梅的栽培時期，既然很早，所以就因爲了人工培養上的關係，發生了很多品種，現有學名的有十多種，最普通的，有青梅，朱乾梅，白大梅，青淚頭等，蘇州光福栽種的是青梅，塘棲超山栽培的大部分是朱乾梅，也有一些青梅。

以上所講的三種植物；松樹可以長成木材，供給建築和製造家具的用途。牠的莖裏，含有松脂，可以提練松節油。牠本身的效用，已經很大，並且在現在實施荒山造林的時候，這是必需的樹種。竹是江南特有的產物，牠那瀟洒的風度，可以引起人們的清興，牠本身的效用，也可以代了許多木材用來建築造紙各種器具。梅，在牠果實的利用上，本已受人重視，在梅花的欣賞上更增加了牠的價值。所以這三種植物，除了牠們本身的利用以外，都送給了人們很多怡心悅目的快感，尤其在這草枯木落，雪花飄揚的冬天裏，更使人們忘不了的幾株蓊鬱的蒼松，滿園青翠的修竹和幾朵映照在白雪裏的紅梅。

(二四，一，四，講)

直流發電機(二)

澤鳳

無線電學常識

(一)發電子(續)

(51)複磁極式發電子線捲——

實際上，為經濟起見，在發電機中常用多對磁極，以其南北極之地位，交相錯列，如第三十九圖為四極發電子線捲之簡示。其中磁力線之方向，及電流之方向，均由第三十八圖中表明。從此圖中，可見其環形線捲管中，亦不能有電流。因在N磁極下各導線所感生之電壓，與在S磁極下各導線所感生者，適為相反，而且相等，故相對消。但在圖中a與b兩點之間，確有S_1磁極下各導線所生之電壓存在；而a與d兩點之間，確有N_2磁極下各導線所生之電壓存在。今a與b間及a與d間之電壓既為相等相反，故b及d間係在同一電位，可相接連。同理，固定接觸點a及c，亦可相并接連，如第三十八圖所示。從此兩組接連線接出兩根線頭，即為此發電機之兩極，如圖中T−及T+，電流即由此兩線供給，所供給至外線路之電流，通過發電機本身時，則分為四個支路，如第三十九圖，第四十圖，示此電路之簡略。

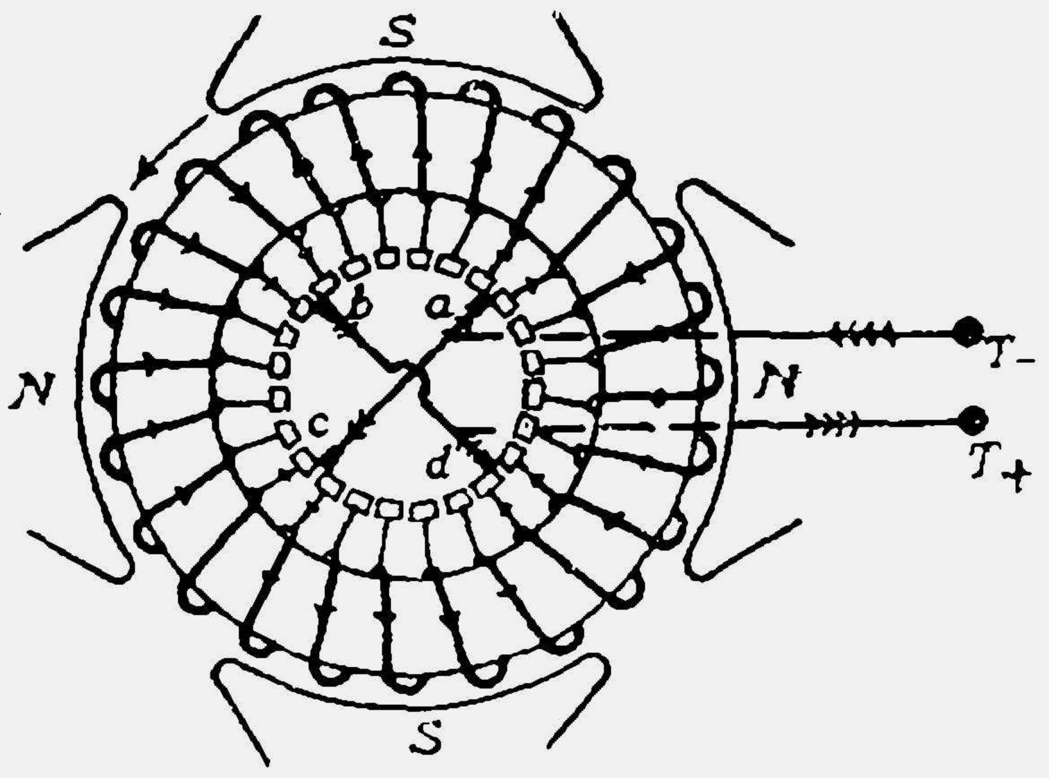

第三十九圖

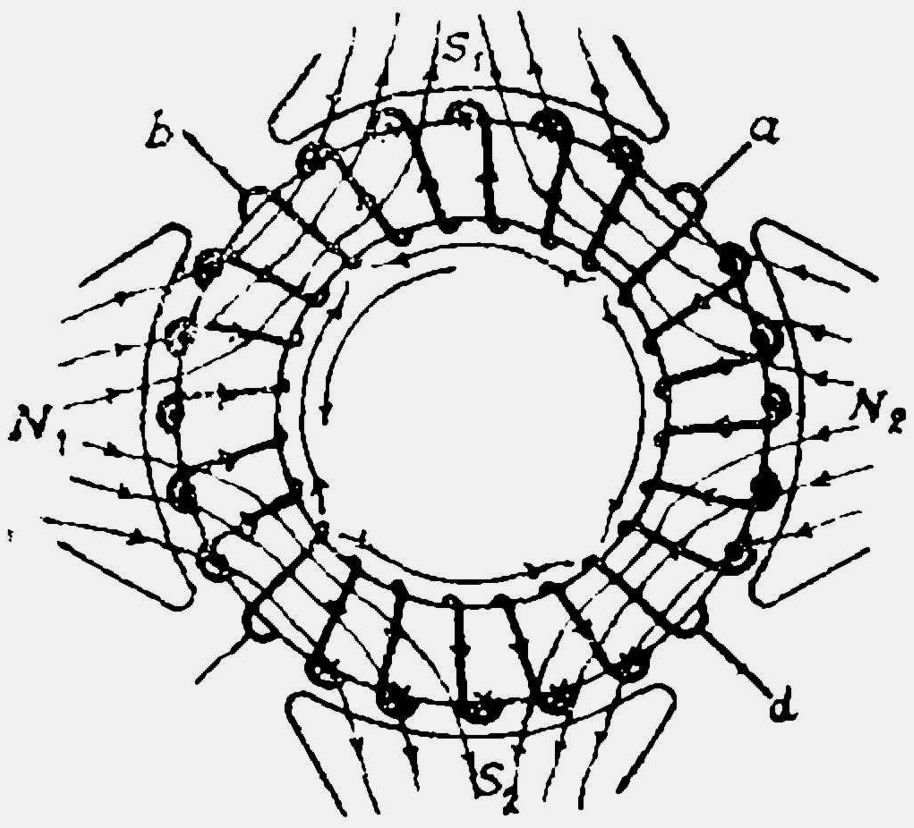

第三十八圖

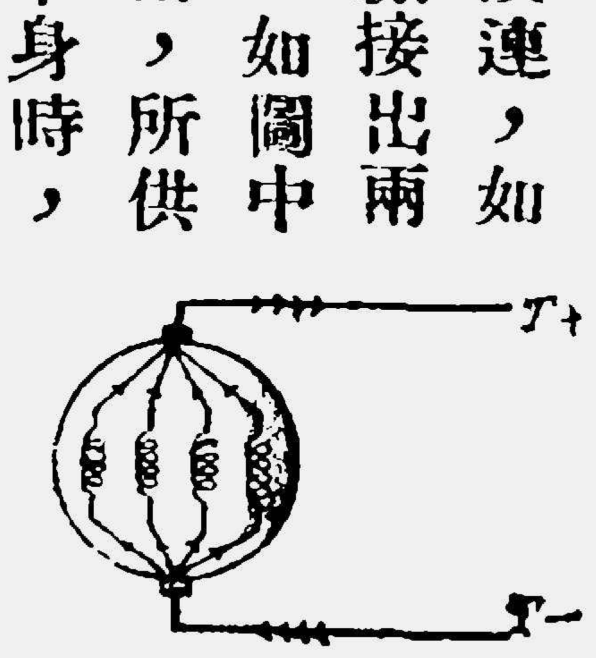

第四十圖

(52)發電子鐵心之分片：——發電子鐵心之作用，不但為磁流之導體，及發電機線捲之承受物；其在磁場中轉動時，亦在割截磁流而生電壓，蓋若此鐵心以整個做成，則等於極細密之導絲，與線捲導線相平行者，所組成，惟此種導絲均各相連并，故當轉動時，外週之速度較大，故其所生之電壓亦大。緣是，此鐵心中遂有面部電流如第四十一圖然流動，此種電流謂之渦流，鐵心中之渦流，不但消耗能力，且須發熱，多滋障礙，免除之法，即設法增加渦流電路中之電阻，故發電子鐵心都用薄鋼片所疊成。

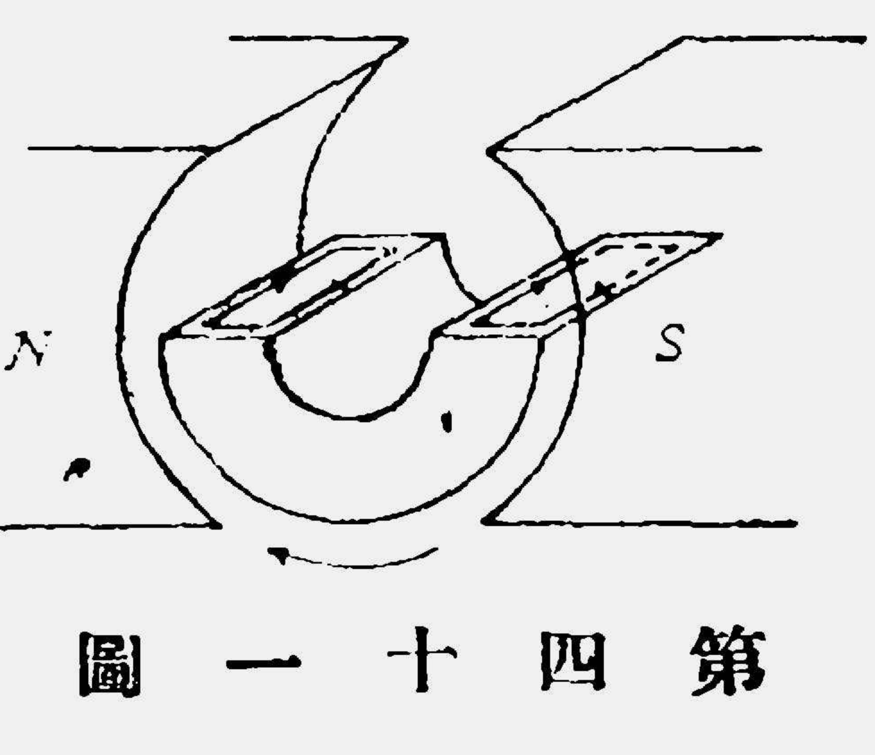

第四十一圖

(二)直流電機之構造及其勵磁

(53)磁場——第四十二圖示同樣電力之兩磁極機

及六磁極機，其發電子直徑及氣隙中之磁流，均各相等者。在二磁極機中，發電子鐵心之厚；須能供給一半氣隙磁流之流過；在六磁極機方面，則因磁路分成為六個小道，故發電子鐵心之厚，僅需前者三分之一足矣。同理，六磁極機之磁極及軛之截面，均可相應減小。

採用複對磁極式構造時，對於材料顯有相當之經濟；但在製造方面，因欲多加機件，必增人工，故亦不宜過多。設計電機者對於磁極數之採擇，必需審慎於最經濟且安全之可能情形。

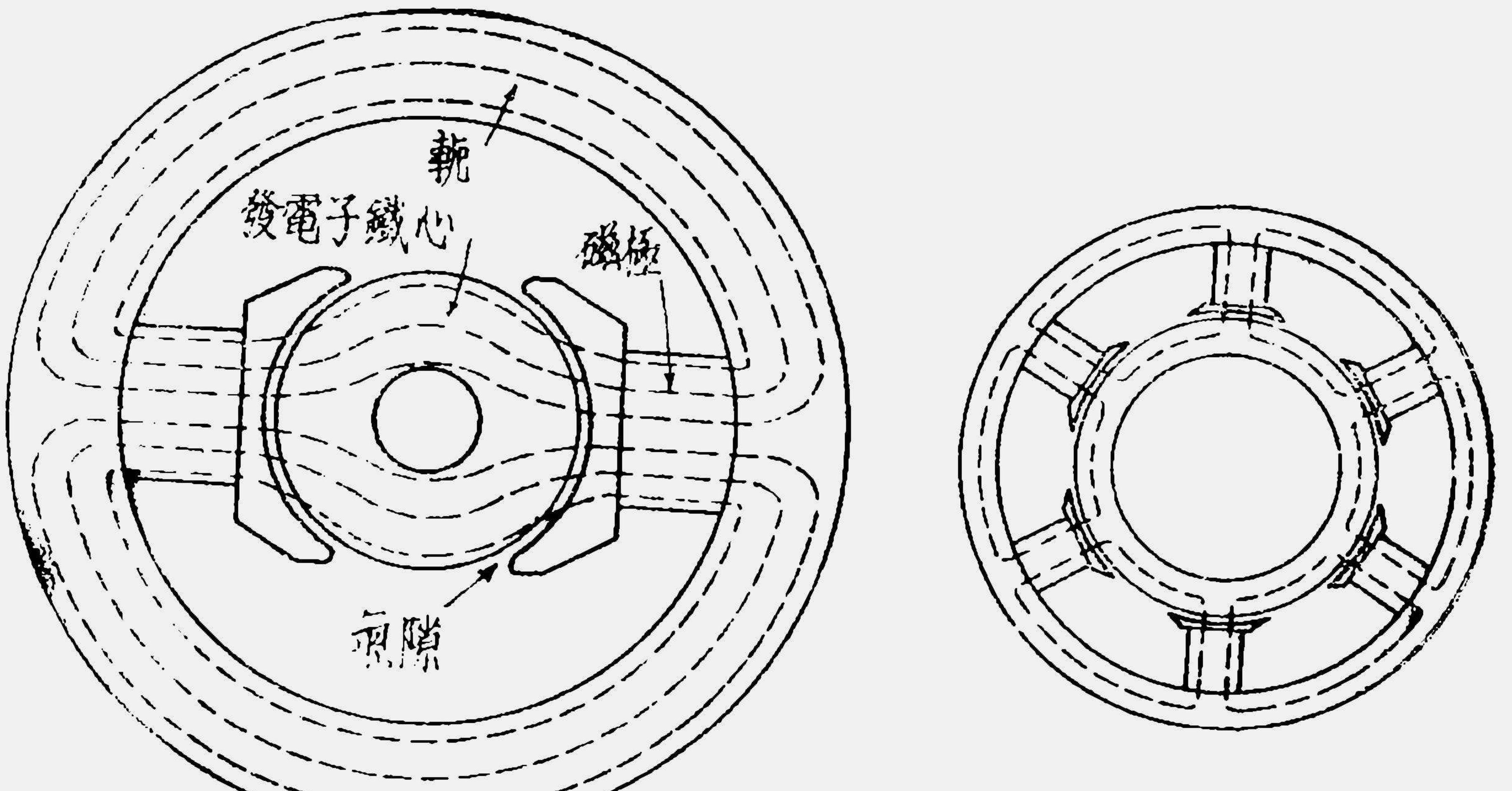

第四十二圖

(54)發電子構造——第四十三圖為小號發電機所最通用之構造情形。其發電子鐵心M，係由特製矽鋼片所疊成，各片間尚有相當隔電物，以減少其渦流作用。

發電子線捲為鼓式，線捲導線G均置在凹槽F中，其間有紙，棉，及雲母等物相間隔包護，導線雖填在鐵心之凹槽中，但其割截磁流作用，仍如在氣隙中然。

整個發電子鐵心，又分成數段，中間夾以蜘形填空物P，使空氣可以自由通入，以散其熱。發電子鐵片及填空

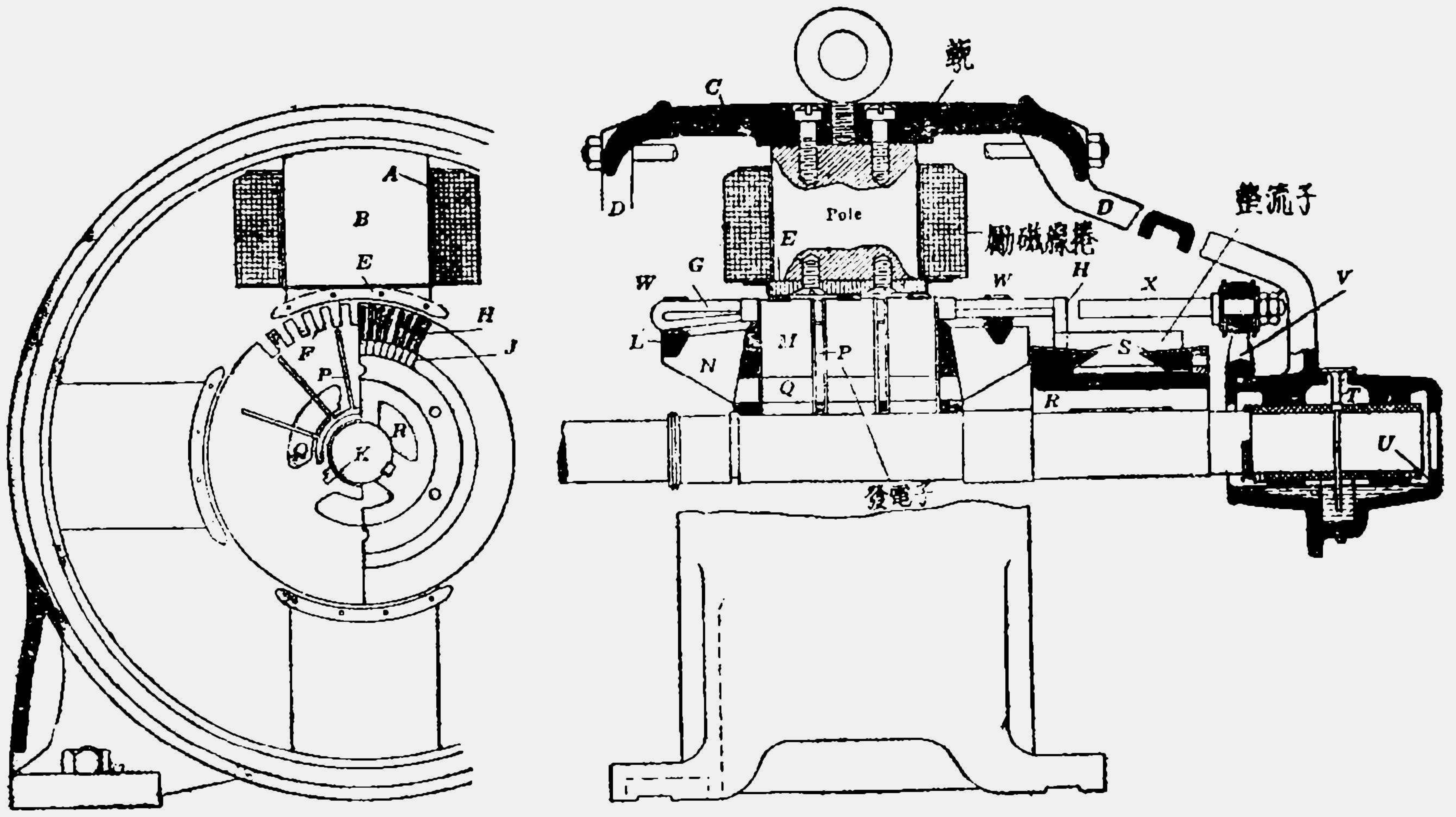

第四十三圖

物均由兩錐形環N相夾緊。發電子鐵片之裝疊，亦常有用螺釘夾緊者，如第四十三圖之發電子鐵片卽有四圓孔，以備螺釘之插入者，螺釘與鐵片之間自應互相隔電，免增渦流消耗。圖中N上尚有一線圈端承受器L，如扇骨伸張，以受線捲。線捲繞好後，更用鋼絲W扎緊，以免鬆散。

(55)整流子——整流子是用多個節片所做成，如圖中J，皆以硬銅爲之。此種節片間均有雲母片各相間隔，而有兩個錐形物S將各片夾着，S與節片間亦有雲母片隔電，故各節片間及節片與機身間，均不相通電。整流子各節片與發電子綫捲之導線間有引線H相連。在新式電機中，其間有一空隙，如圖所示，所以使整流子與引線間有流通空氣，以助散熱。

(56)電刷——電刷則裝在X柄上，此種裝電刷之柄，皆與支持基臂V相隔電，故通至外線路之接頭，卽可由此種柄上接出。

(57)磁極及其軛——發電子必需有磁場中轉動方可產生電壓使有電流。此磁場須有相當強度之磁流，使導線割截後能生足量之電壓，以供應用，故其磁路中，必需具有適當大小之截面，以導通此所需之磁流，而其中之磁流密度不致高過飽和點於上。磁場中之磁流係由磁極B上所套裝之磁捲A所發生。其軛C，通常以鑄鋼爲之，亦常作爲電機之外殼，各磁極卽用螺釘裝在其上。此軛爲磁路之一部，故其設計，對於電機之磁場性質，頗有關係。

(58)大發電機之設計——較大之發電機，其構造亦與上述相彷；惟因所裝物件較爲重大，及各機之運用環境或有特殊，故在機械設計方面，略有更動。例如由蒸汽引擎或柴油引擎所拖動者，其速度較慢，故磁極需多，發電子直徑亦宜稍大，以備多裝導線；若由蒸汽渦輪機，或稱透平機(Steam turbine)拖動者，其速度較大，磁極可少，發電子機心亦可較小。第四十四圖爲用引擎運轉之大直流發電機構造。其發電子鐵心，由多塊鐵片所併合成者，（凡直徑約在十八英寸以上者，大都不印壓成數個鐵片而用多塊併合）。鐵片卽裝在一蜘形輪週，而整流子亦裝於是，因此機之主軸，應由原動引擎所供給，故電機製

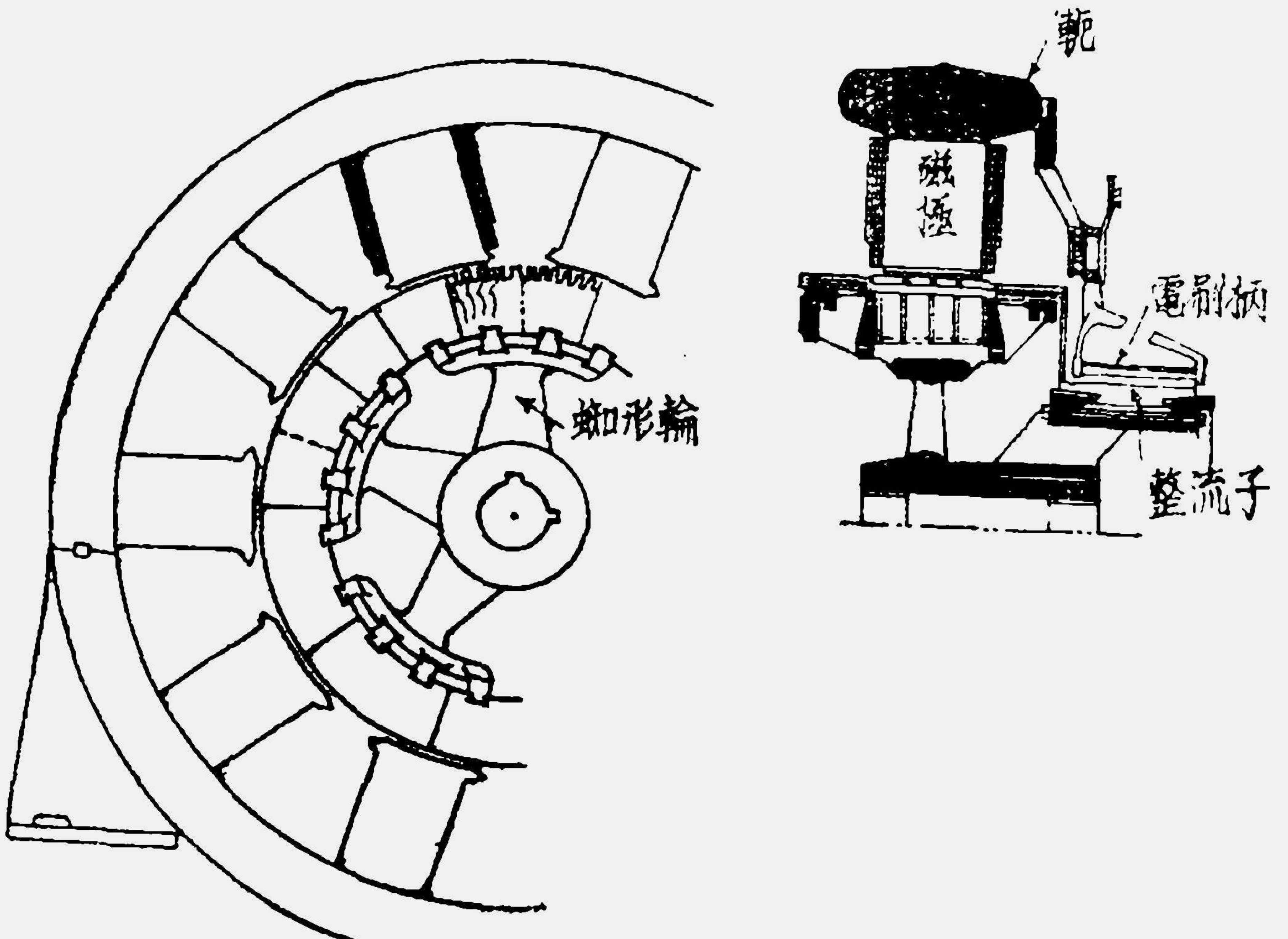

第四十四圖

造者僅需在發電子中心留一小孔，以待引擎主軸之插可矣。此亦一常遇之現象也。

(59)勵磁法——極小之電機中，間有用永性磁石作磁場者，如俗所謂麥厄多(Magnetos)之類是，稍大者，都用電磁石，採其勵磁力之可以調節而能得較強之磁場也。

若發電機之勵磁電流係由其自身供給，則謂之自勵電機 Self-excited machine；若勵磁電流用其他電源供給者，謂之他勵電機 Separately excited machine。其中不同之勵磁接法，如第四十五，四十六，四十七，四十八各圖。

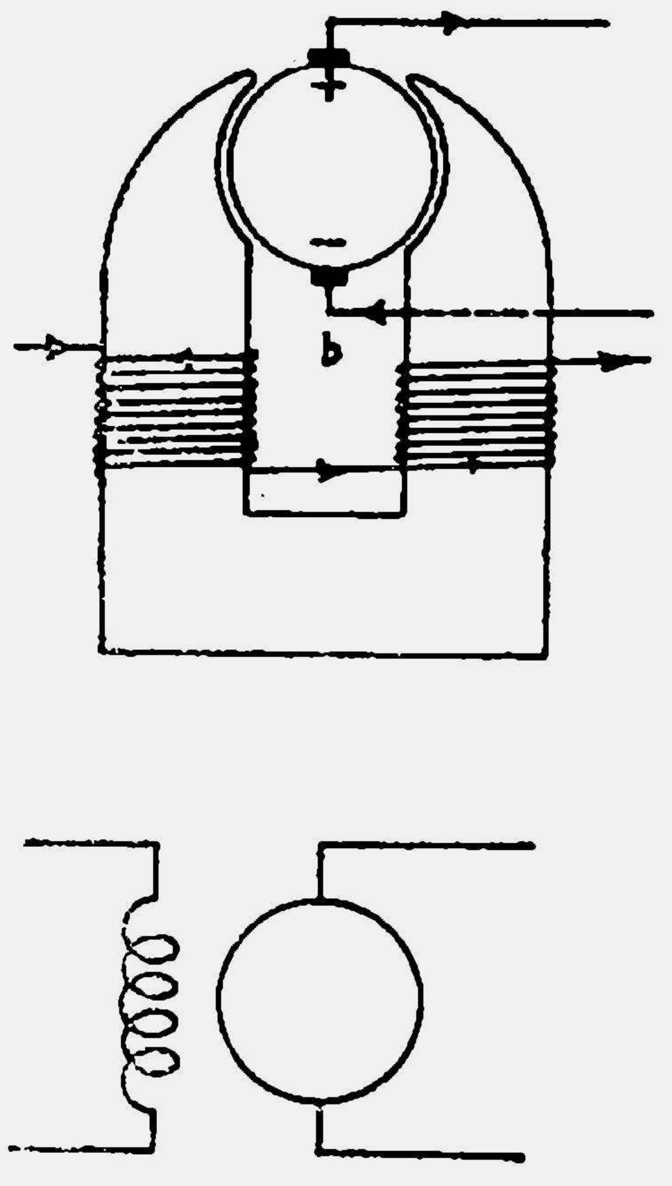

第四十五圖

第四十五圖爲他勵式電機。

第四十六圖爲分路勵磁式電機(Shunt excited machine)其中之勵磁線捲成爲發電子兩電極間之分路，但勵磁線捲，或簡稱磁捲，係用細導線繞成多圈者，故勵流爲電極間之電壓除以其電阻，

$$I_f = \frac{E_t}{R_f}$$

可不甚大。實用上勵流消耗，鮮有超過電機正荷供量之百分之五者。

第四十七圖爲一串勵式電機(Series excited machine)其中之磁場線捲與發電子線捲相串連，其匝數僅及分勵磁場線捲之百分之五，但所用導線則較粗多倍，以使其中有全部電流之通過，不致消耗太鉅。

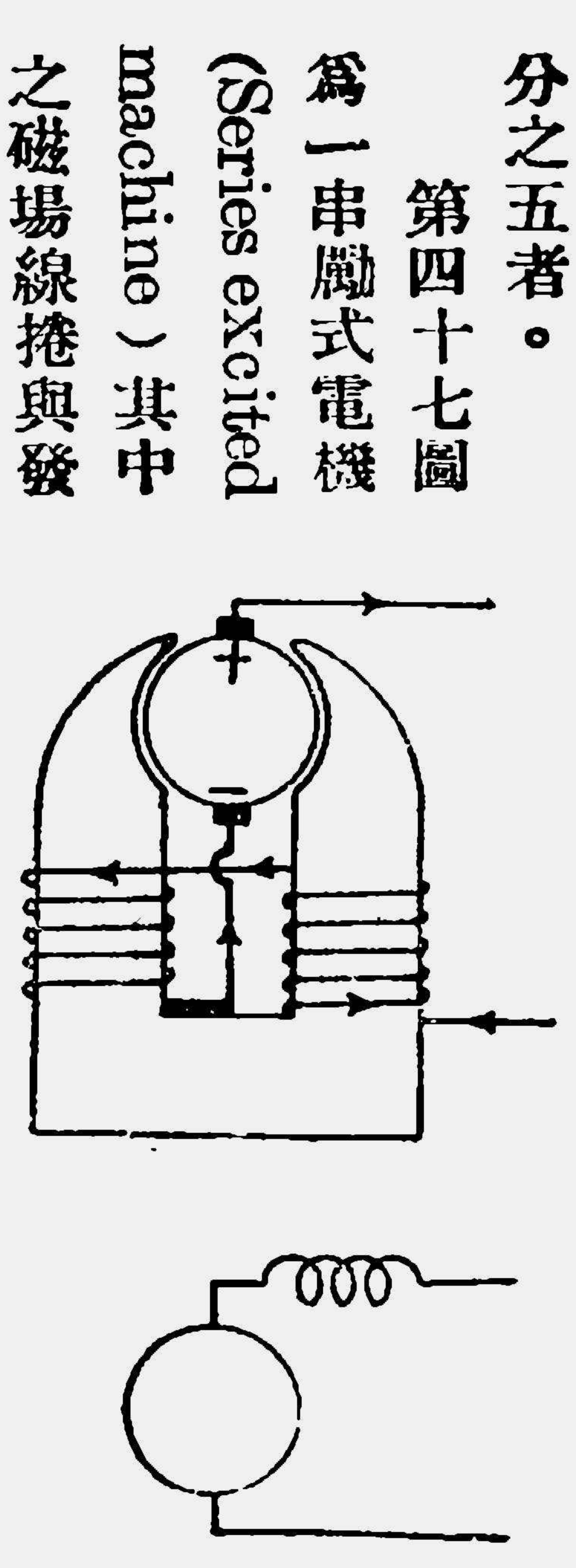

第四十七圖

第四十八圖爲一複勵式電機，(Compound excited machine)爲分勵式與串勵式兩者之合併，故其磁捲中既有分勵線捲，又有串勵線捲，所以使兩式之長可以兼收並蓄，而其短可相消煞，故用者最多

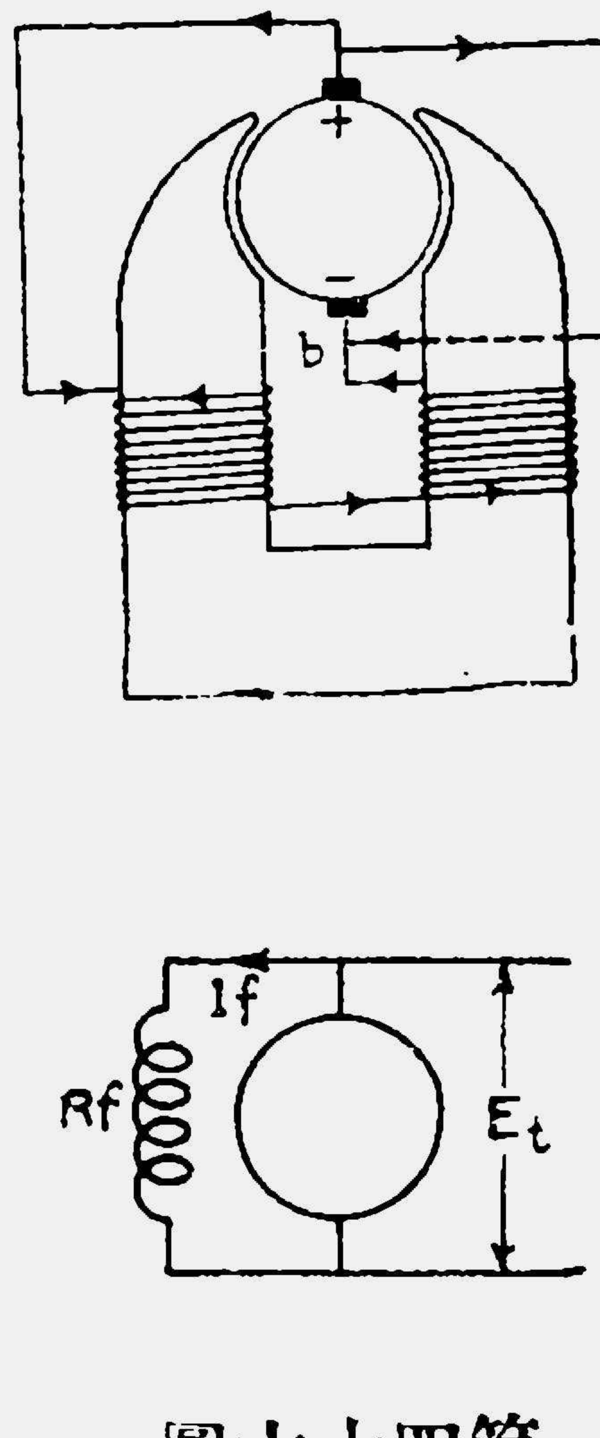

第四十六圖

若分勵線捲接在串勵線捲之外者，如第四十八圖甲，謂之長複勵式；分勵線捲接在

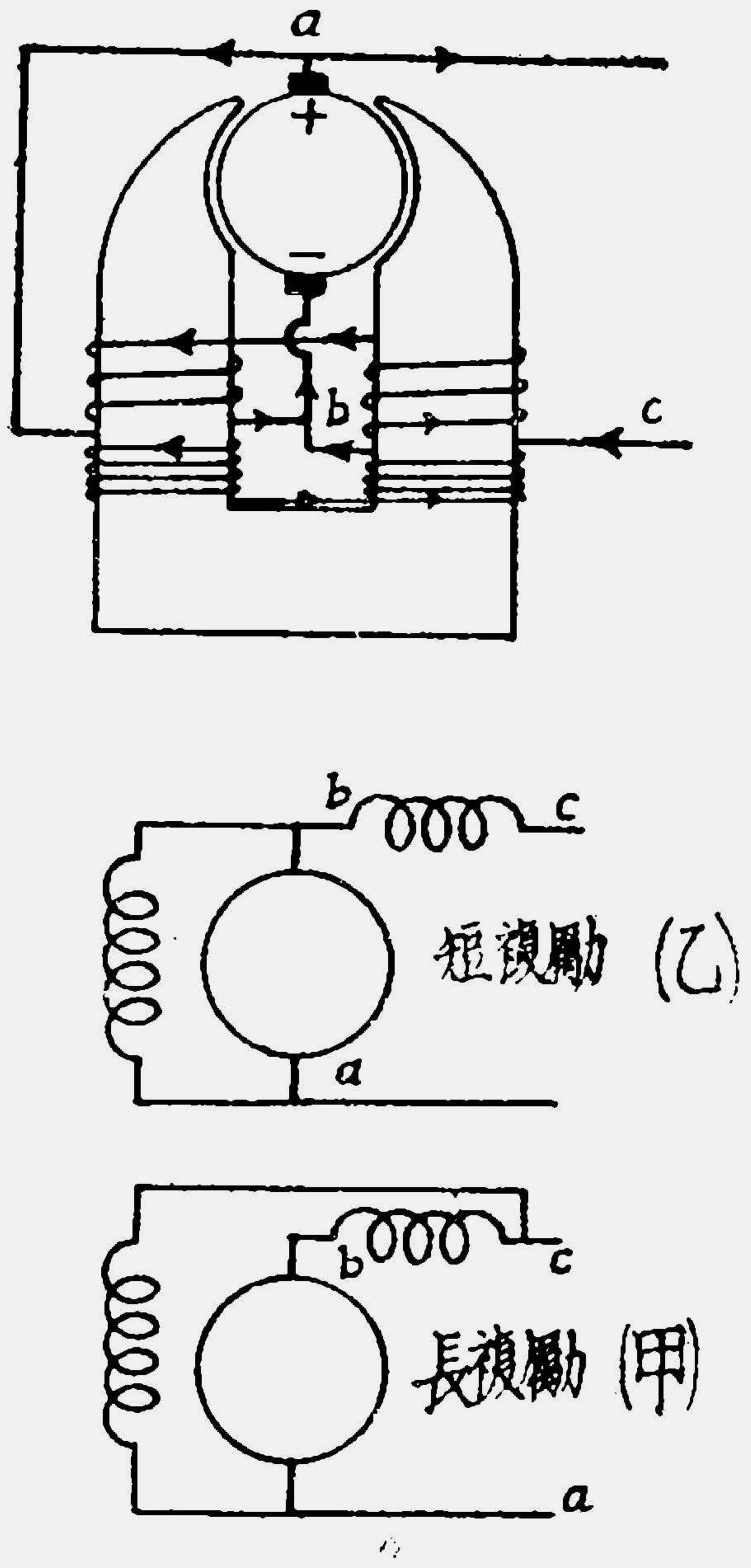

第四十八圖

串勵線捲之內者，如第四十八圖乙，謂之短複勵式，分勵線捲中之電流，在長複勵式中必需同時經過串勵線捲，而在短複勵式中則不經過。

各種不同之磁場接法，對於電機之不同作用，在於後講直流發電機之特性時，再爲詳述。

（更正）十九期十九頁直流發電機試題三答案末行 $i_a = 13.37$ 安培 誤爲 $i_o = 13.37$ 安培，特此更正

感應量感應器

互感應

因兩獨立線路，相互作用，而發生之電磁感應，稱爲互感應。變壓器之初級線圈，有電流通過，次級線圈，即有感應電壓發生，爲互感應之最好例子。有交流通過之並行導體，往往即以彼此間互感應而相互發生影響。有無線電播音機，及收音機內，常以導綫間之互感應，而發生號叫，及其他雜聲。因之，管理者必須用種種方法，以除此種互感應。

關於互感應已毋須深加研究。惟應注意者，即當初級線圈上之電流開始流動或停止，流動或流動方向改變時，在次級線路內，均能發生感應電壓。此感應電壓是與初級上電流變動率成正比：週率愈大，電流變動愈速，則此感應電壓愈大；幅度愈大，或在初級上之一定週波電流，其升降變動率愈大，則此感應電壓亦愈高。初級及次級電路，無論簡單之鄰近直線，或柱形線圈，其情形均同。

互感應之作用，亦可以電子說解釋之。當交流電流通入初級線圈時，線圈內即有電子流動，此電子流，因其所發生之變化磁場影響，將使次級上電子亦同樣流動，惟方向則與初級上者相反。次級上電子之流向既相反，則將發生一與初級相反之磁力，而企圖將初級之變化電流阻止之，不使其變化。設將初級上之電流切斷，其電子既停止流動，而次級上之電子流即改變其流動方向，以冀保持其在次級上之活動。總之當初級上電子一有變動發生時，次級上電子亦發生變動，即以其變動而生之磁力，發生一阻止此種變動之作用。

自感應，同樣可以上述之互感應情形，解釋之。設有一線圈已接入一交流電源，其電子由此一轉流入另一轉，在無論任何兩轉之間，其作用可視作與兩分離之線圈相同。故當電子流於線圈上面一轉時，即將發生一磁力，以推動此線圈別部分之電子，而企圖阻止，或反對其電流之變化。

互感應之大小與交連

當兩線圈相互鄰近，此一線圈之磁力線，將有一部跨過或另切一線圈之導體，而使此兩線圈間發生互感應之影響，此二線圈即稱爲相互交連(Coupling)。線圈愈鄰近，即由初級電流發生之磁力線，跨過次級線圈之數量愈多，則此種交連愈緊密。磁路內之透磁率愈佳，則交連亦愈

好。

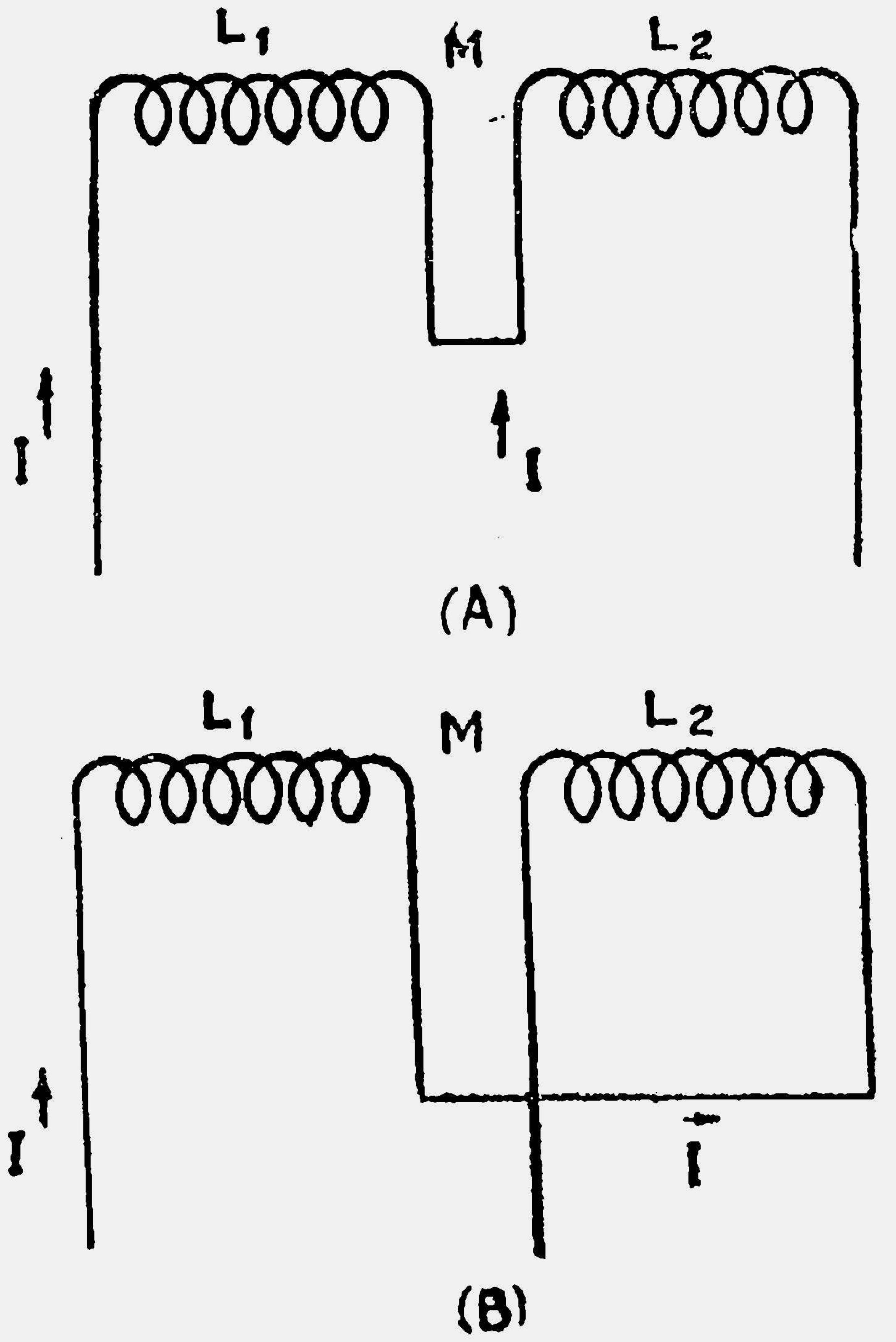

第八圖

如二線圈既相互交連，初級線圈通以電流，其次級上之感應電壓，當需視此兩線圈轉數之多少，相互間之距離與位置，磁路內透磁率大小，及初級上電流變動率而定。所有此等物理因子，除電流變動率一項外，可總歸納之爲此電路之互感量(Mutual inductance)（M）。線圈轉數愈多，相互距離愈近，或其軸愈相一致，則其互感量愈大。前曾述及線圈與線圈間有互感應量發生時，其總感應量計算已不似耗阻之簡單。蓋此時除互感量外，更須視通於線圈間電流之方向如何以決定互感量之或正或負。例如第八圖(A)流入L_1之電流I，與流入L_2者既爲同向，又爲同值，故磁力線之方向亦同，有相助效果，M爲正，故總感量應爲：

$$L=(L_1+M)+(L_2+m)=L_1+L_2=2M\text{亨利}$$

如第八圖(B)，設L_1及L_2上之電流方向相反，故磁力線方向亦相反，有相尅效果，M爲負，故總感應量爲：

$$L=(L_1-M)+(L_2-M)=L_1+L_2-2M\text{亨利}$$

以上均爲串聯，如爲並聯，則其情形亦有二種：

1、如第九圖(A)，L_1與L_2相並聯，其總感應爲：

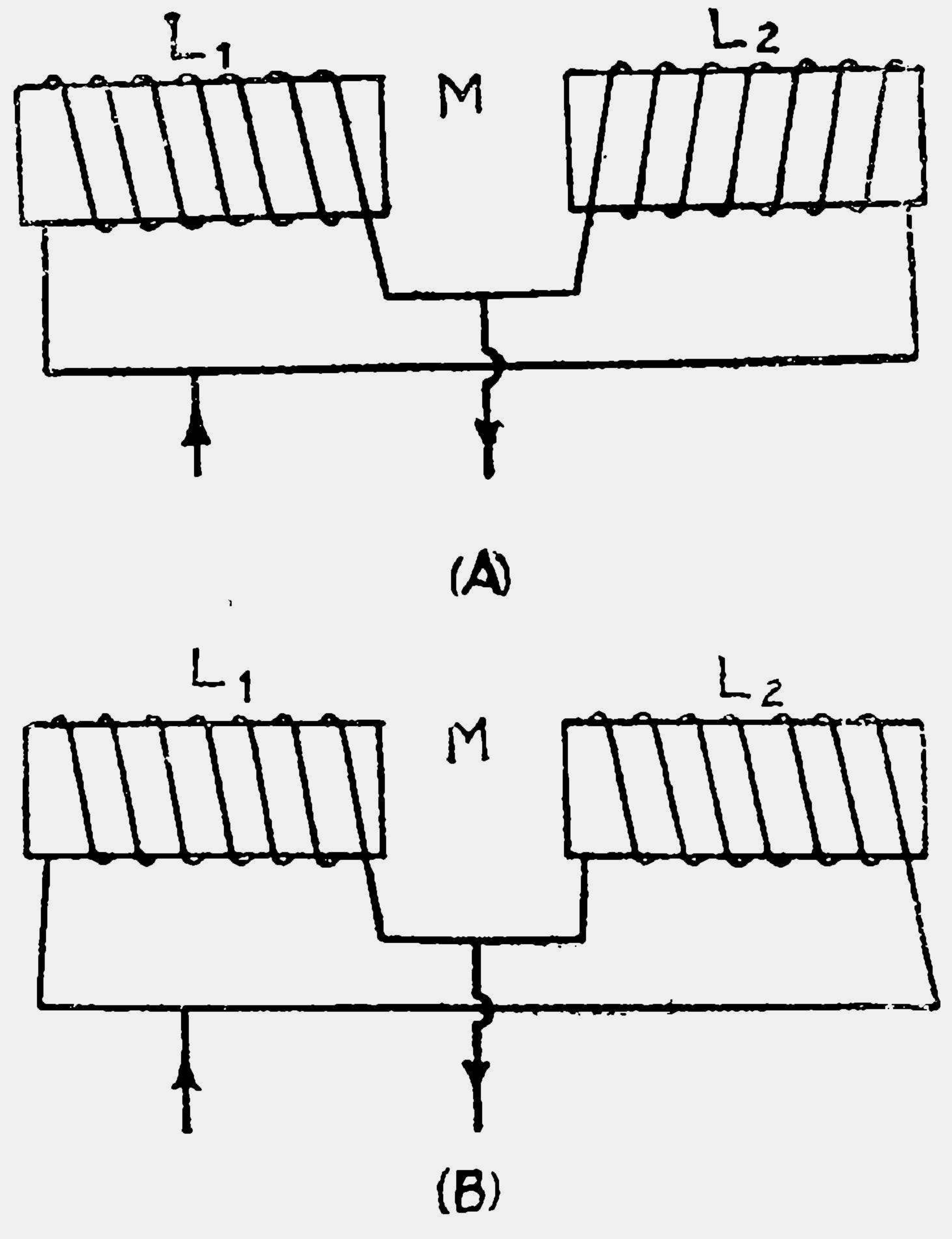

第九圖

$$L_0=\frac{L_1L_2-M^2}{L_1+L_2-2M}\text{（亨利）}$$

若L_1與L_2如第九圖(B)而並聯時，則爲：

$$L_0=\frac{L_1L_2-M^2}{L_1+L_2+2M}\text{（亨利）}$$

上列之公式，亦可由下法證明之。假定在單位時間內

（即t=1）電流之變化，係由零而增至i_1及i_2，由上述之公式則兩端間之感應電壓，當為：

$$E=L_1i_1+Mi_2 \cdots\cdots (1)$$

$$E=L_2i_2+Mi_1 \cdots\cdots (2)$$

$$E=L_0(i_1+i_2) \cdots\cdots (3)$$

因（1）等於（2），得$L_1i_1+Mi_2 = L_2i_2+Mi_1$

$$\therefore i_1 = i_2\frac{L_2-M}{L_1-M} \cdots\cdots (4)$$

因(1)等於(3)，即$L_0(i_1+i_2) = L_1i_1+Mi_2 \cdots\cdots (5)$

將(4)代入(5)得$i_2L_0\left(\frac{L_3-M}{L_1-M}+1\right)=$

$$i_2\left(M+L_1\frac{L_2-M}{L^1-M}\right)$$

$$\therefore L_0 = \frac{(ML1-M^2+L_1L_2,-ML)/(L_1-M)}{(L_1+L_2-2M)/(L_1-M)}$$

$$=\frac{L_1L_3-M^2}{L_1+L_2-2M}$$

同理，公式(51)可同樣由上法證明之。

欲知一交連路之總感應量，必先求其交連之寬緊程度，即其交連係數（Coefficient of coupling）。通常以K表之，其僅義可簡單之如下列之公式：

$$K=\frac{Xm}{\sqrt{XsXp}}$$

Xm為二電路之公有迴阻或耗阻，Xs為次級電路之感應迴阻，或電容迴阻，或耗阻之和，Xp為初級電路之感應迴阻或電容迴阻或耗阻之和。惟Xs與Xp之性質，隨Xm而變。

$$\therefore Xm=K\omega \quad Xs=\omega L_2;\ Xp=\omega L_1$$

$$\therefore K=\frac{M\omega}{\sqrt{\omega L_1\omega L_2}}=\frac{M}{\sqrt{L_1L_2}}$$

交連係數K，最大值為1。普通鐵心變壓器最好者K可得.98或.99。至空心變壓器，則小者K=0.1，大者亦僅至K=0.7。

各種變量感應器與交連

感應器之感應量可隨意改變者，稱為變量感應器（Variable inductor）。最通用之可變感應器，約有下列數種：

(A)將綫圈繞於圓柱上，而用一滑接（Slider）p，以便前後移動，以增減線圈圈數。

(B)線圈仍繞於圓柱上，但抽出多頭，接於接頭釘上，用接頭臂以增減圈數。

(C)將線圈繞成兩部而套置之，令在內者可以自由轉動，以改交連程度。

(D)將線圈繞成兩部，其一可以轉動。

(E)亦繞成兩部，相互間可以移近移遠。

(F)令一金屬板在一柱形線圈上面移動，當線圈因通過變化電流而發生變化磁力線時，金屬板上發生渦流。由渦流產生之磁力線，因與線圈上所產生者方向相反，故可將感應量減小。惟因此法損失電能甚大，通常鮮有用之者。

(G)將線圈兩端之轉與轉間距離改變，而變化其感應量。

（本篇係參照何陳合著近世實用無線電學編述不得轉載）

無綫電常識問答

(16)問：請介紹三管交流收音機綫路圖。

答：圖如下：

注意：自製交流機較有危險性，凡對於電學及收音機製造法無相當學識經驗者，切勿貿然嘗試。

(1)零件說明：

$L_1L_2L_3$均用28號紗包線分繞蛛網板上。

L_1 15圈，第八圈處分一頭。

L_2 60圈

L_3 20圈，至25圈。

R.F.C. 即高週率扼制圈

T_1 成音週率變壓器 比數1比3.5或1比5

T_2 成音輸出變壓器，如所用喇叭爲動鐵式者（Armature type)其比數爲一比一；動圈式者(Moving Coil type）其比數頗不一律，應先向喇叭原購處詢明比數，再行購買方能合用（動圈式喇叭，大多已經附裝變壓器，而其勵磁圈即可以之代用濾波扼制圈）

A.F.C. 濾波扼制圈30亨利50份安培

L 微分盤上用之指示燈，2.5伏脫，不用亦可。

C_6及R_4 用以控制音調，R_4旋大時，音調尖銳，旋小時轉鈍，電源變壓器，可向國貨商店定製，各綫圈電壓電流數如下：

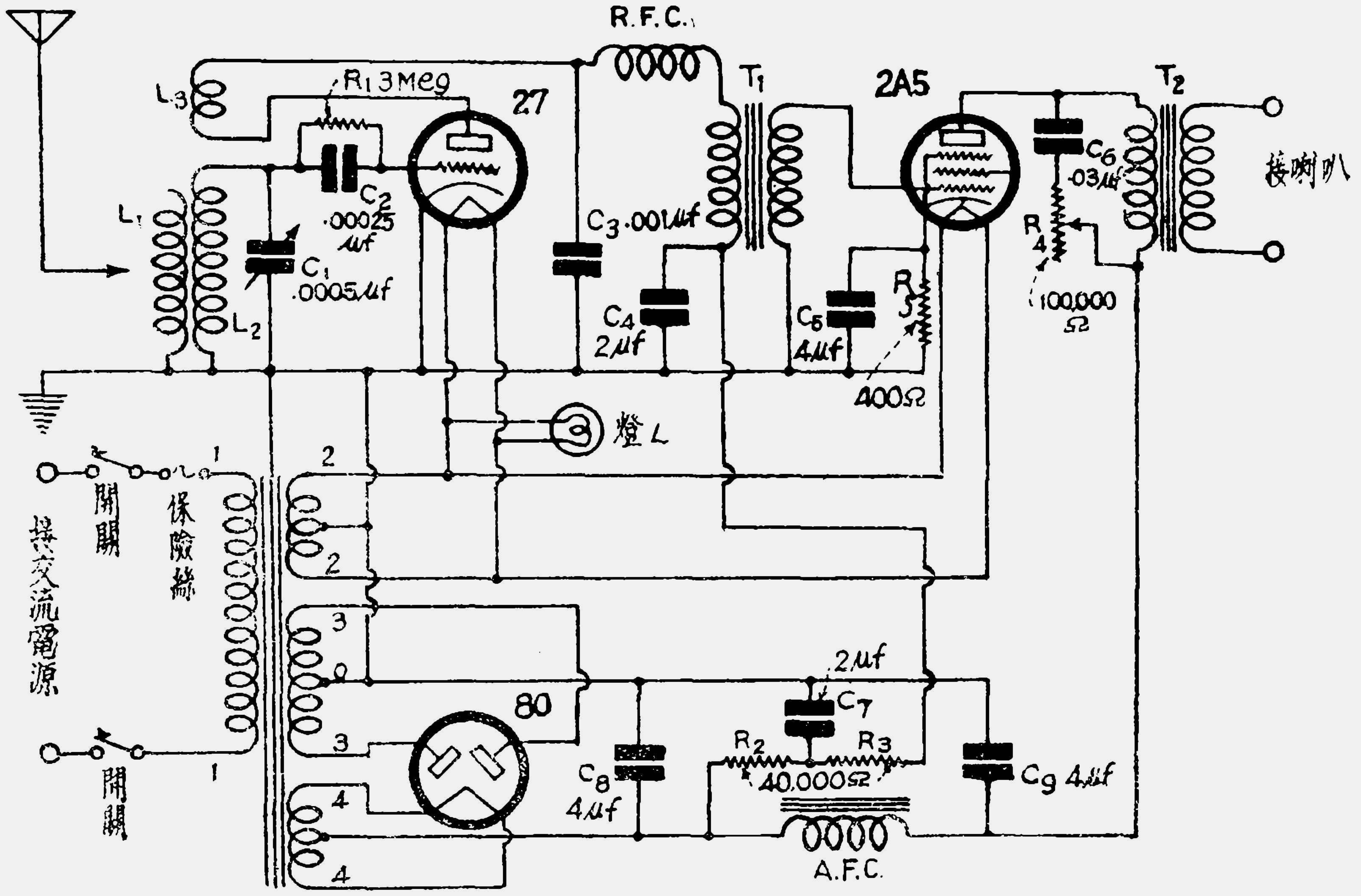

第一圖

初　級　1－1			
110或220伏脫(應適合收音機所在地之電廠電壓)			
次　級			
2－2	2.5伏脫	4 安培	燈絲用分一中心頭
3－0－3	500伏脫	40份安培	分一中心頭每邊線圈250伏脫
4－4	5伏脫	2安培	整流燈絲用

(2)使用說明：　按圖裝置完畢，檢查線路有、無錯誤，收聽方法與電池式收音機相同。回授線圈大約二十圈已足夠，但與天線長短及 L_1 圈數有密切關係，故應於收音時自行加減，如不能發生振盪、即將 L_3 兩頭互調一試。尚有一點應特別注意者，即當修理收音機或調整內部零件時，應先將電源線拔去，否則觸電堪虞，不可不慎。

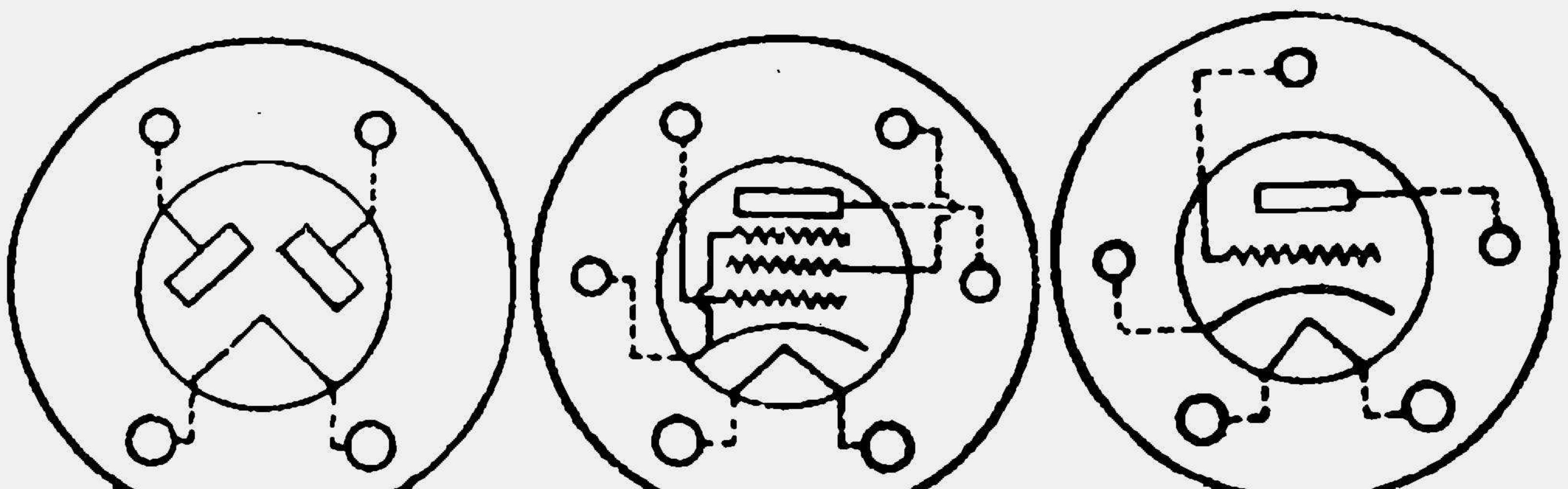

第二圖 (各管管座圖)(由上向下看)

無線電徵文揭曉

本報前爲增進讀者興趣，及提倡學術研究起見，于第八期週報內懸賞徵文，蒙各地同志，踴躍投稿，總共收到三十七篇之多，當經詳細審閱，照章選取十名，餘稿因礙于定額，未能全部錄取，現酌贈「無線電」叁期，以資鼓勵，茲將錄取各位台銜列後：

第一名　青　島　邵海秋

第二名　山東臨沂　唐子東

第三名　杭　州　陳孟津

第四名至第十名

杭州華宏德　南京王之燿　南京戴爾誠　南京張愓勤　北平李勉之　六合王文棣　南京陳翼生

（贈品由郵局寄奉，未經錄取之稿件，凡已附有郵票者，一律退還，一二三名佳作，略有未盡善之處，擬俟修正後陸續在本週報上發表）

南京東方中學附屬小學

兒童歌舞劇

小鳥與蜜蜂

——廿四年二月十六日唱播——

兒童節目

情節說明

在温和的春天，花園裏滿放着鮮花和綠草，一羣羣的小鳥，在那裏唱歌遊戲，快樂異常，那時忽然飛來了一羣蜜蜂，嗡嗡嗡的在花朵裏找尋甜蜜，小鳥看見了，就飛往前去，叫他們一同加入遊玩，羣蜂囘答道：「我們怕留不住的春天，像飛箭般的立刻就要去，我們怕到了奇冷的冬天受飢寒，現在……要採蜜，你們自己去遊玩罷，我們要採蜜。」當時小鳥笑他們太呆笨，就獨自飛到別處去遊玩了。

時光是再也留不住的，可愛的春天一瞥眼已過去了，一天，又是冬天了，天氣冷得怪難過，北風吹得很大，雪花片片的飛來，越落越大，路上的行人，幾乎絕跡。那許多小鳥，在春天終日遊玩，到此時一片銀裝玉琢的雪的世界上，什麼東西都沒有，他們飛出了破窠，只是在樹林裏東跳西跳的找尋食物，跳了半天，終是一些東西都沒有找到，祇聽得他們嗡嗡的聲音，好像在悲傷他們的飢餓，和受着風雪，怕冷的樣子。

小鳥且飛且叫，正在哭泣的時候，忽然看見了一個蜜蜂窠，那些蜜蜂都在洞口嗡嗡的聚着，小鳥便飛到洞口，看見他們正在吃蜜，小鳥恭恭敬敬的想問他們要些蜜吃，那些蜜蜂說：「這是我們許多人，平常辛辛苦苦，天天工作和儲蓄才有這冬季的糧食，不像你們平時常常唱着歌，來往逍遙着，這是不能給你們的，請你到別處去設法能。」

小鳥聽了。又是氣惱，又是慚愧。只得忍飢含羞的飛走了。

劇中人

小鳥……甲，乙。丙，　三人
蜜蜂……甲，乙，丙，　三人
雪花……………………一人
北風……………………一人

第一幕　蜂鳥遊春

（幕啓，小鳥上，）

（小鳥甲唱）

撲撲撲撲撲，我的翅膀，飛到了精美的園中。紅花開，白花放，顏色眞美麗！蜂兒嗡嗡叫，蝶兒翩翩飛，我們來唱歌，來遊戲，實在眞有趣。

（小鳥乙丙唱）

撲撲撲撲撲，我的翅膀，飛到了精美的園中，紅花放，白花開，顏色眞可愛，太陽兒高照，花草兒鮮麗，我們來唱歌來舞蹈，永遠不分離。

（三小鳥合唱）

我們來唱歌，來舞蹈，永遠不分離。

（三小鳥並立）

三鳥合說：　我們是小鳥。

小鳥甲說：　現在春天到了，百花爭着開放，紅的白的，顏色眞可愛，啊！可愛的春光，何等的美妙啊！。

小鳥乙說：　温和美麗的春天，又在我們的眼前了，你看，那些花兒，朵朵開得笑嘻嘻，眞是有趣。

小鳥丙說：　不差，不差，我們住在這裏眞是快樂，可是春天一瞥眼就要過去的，我們正可以趁此春天，唱個歌兒，做做遊戲，你們可願意麼？

小鳥甲乙說：　很好，很好，我們都願意。

小鳥丙說：　咦！你們聽啊！那邊花園裏有些什麼聲音？

小鳥甲乙說：　讓我們走前去聽聽看。

（蜜蜂甲上，丙鳥見了便說：）

（蜜蜂甲唱）

嗡嗡嗡嗡，嗡嗡嗡嗡，我們快快飛，飛到花園中，
飛到西飛到東，飛到西來再到東，趕快採蜜做工作。

蜂甲說：　我是小蜜蜂，現在春天已到，百花競放，朵朵花兒，藏着甜蜜，讓我快快來採蜜罷。

（蜜蜂乙丙唱）

嗡嗡嗡嗡，嗡嗡嗡嗡，我們一齊來，飛到花心中
停住足伸出嘴，快將花蜜吸個空。

（三蜂集中）

蜂乙說：　這裏是一個美麗的花園，可以做窠，那裏是開放着無數的花朵，可以採蜜。

蜂丙說：　不差，我們在這温暖可愛的春天，採蜜做窠眞眞快樂。

蜂甲說：　二位姊姊，你們看，前面不是三隻小鳥麼？

（小鳥甲乙丙，自台裏走出來，蜜蜂在旁觀看。）

蜂乙丙說：　是的，他們好像在那裏說些什麼話，我們聽聽看。

（三鳥合唱：）

吱吱吱吱，吱吱吱吱，我們都是小鳥，我們都是小鳥，來到此間找尋食物，充我飢腸。

三蜂說：　喂！小鳥先生，

三鳥說：　咦！蜜蜂姊姊，你們來此做甚麼？

蜂甲說：　我們來此找尋花朵，預備採蜜，過冬。

鳥甲說：　呀！你們太要緊了，這些温和的天氣正是遊玩唱歌，快樂的日子，一同遊戲吧。

蜂甲說：　不，不來。

蜂乙說：　小鳥先生，蒙你厚意，謝謝你，這裏的蜜，我們已採完了，我們要到別處去了，再會吧。

小鳥甲說：　留不住你們，你們就去罷，再會！

（三蜂合唱：）

時候不早了，時候不早了，這裏的花蜜，已經吸空了，我們趕快飛到別處去，再把好花找。

（三蜂下，小鳥飛前）

（三鳥合唱：）

太陽兒高照，春光兒嬌嬌，多快樂，多逍遙，小小蜂兒太也着急了，預備糧食何必這樣早，我們快快

飛到別處，再把花兒找。

第二幕　小鳥覓食

（雪花上）

（雪花唱：）

雪花飄飄，雪花飄飄，飄着一片一片像鵝毛，東也飄西也飄，飄來飄去，飄來飄去，雪花飄飄，雪花飄飄，飄得滿地花草像銀造，東也飄西也飄，飄來飄去飄，飄來飄去飄。

雪花說：　我是雪花，白銀似的雪花，把暗淡的世界，改造得多麼地潔淨光明，眞眞可愛。

（雪花下，北風上）

（北風唱：）

北風吹吹，北風吹吹，吹得花兒草兒無影蹤，吹得小小蟲兒不能出來，北風吹吹，北風吹吹，吹來吹去，吹，吹來吹去吹。

（北風說：）　我是北風，呼呼的北風，誰多見我害怕，我隨着雪花姊姊，整天黑晚的狂吹。吹得什麼東西都不敢出來。

（北風下，三鳥上）

（三鳥合唱：）

好大的雪花飄飄，食物何處找，好冷的北風吹吹，飛向那裏去，我的肚子餓了，我的身子在發寒了，啊呀心裏眞眞焦躁，啊呀眞焦躁。

鳥甲說：　這幾天風雪飄飄，弄得我們飢寒難當，四野裏……那裏再有花草……食物，啊，眞難過啊！

（鳥甲丙下，雪花上）

小鳥乙說：　啊呀！雪花兒又下了，要凍死了，快逃走吧。

（雪花唱）

雪花飄飄，雪花飄飄，飄得一片一片像鵝毛，西也飄，東也飄，飄來飄去飄，飄來飄去飄，雪花飄飄，雪花飄飄，飄得滿地花草像銀造，東也飄，西也飄，飄來飄去飄，飄來飄去飄。

（雪花下，北風上）

（北風唱）

北風吹吹，北風吹吹，吹得花兒草兒無影，蹤吹得小小蟲兒不能出來，北風吹吹，北風吹吹，吹來吹去吹，吹來吹去吹。

（北風下場，三鳥上）

三鳥合說：　啊呀！不好了！雪花愈下愈大，風兒愈吹愈急，我們肚子又餓又凍，心裏眞焦躁，眞焦躁。

第三幕　蜂鳥重逢

（幕啓，蜜蜂上）

（三蜂合唱：）

嗡嗡嗡嗡，嗡嗡嗡嗡，飛到東來飛到西，呀好大的風呀，好大的雪，我們大家快快飛飛，到窠裏去休息去吃蜜。

（三蜂唱完下，三鳥上）

（三鳥合唱）

凍死了，餓死了，一天沒有吃，走到東走到西，那

裏有米吃。

烏甲說：　唉！我們奔走了一天，一些東西都沒有找到，風吹得這樣急，雪兒下得這樣大，眞眞飢寒難當。

烏乙說：　我們若再找不到東西，眞要餓死了！

烏丙說：　（作發見蜜蜂窠狀，）你們看，前面不是一個好好的蜂窠嗎？

（三烏伸頭觀望）

烏甲說：　是的，是的，你們看，他們正在吃着蜜呢？

烏乙說：　我們走前去向他們要些來吃吃好麼？

烏甲丙：　好的．好的，我們快快飛向那兒去吧。

（三烏伸頭望觀）

蜜蜂姊姊，我的好姊姊，肚子飢餓了，借些糧食充
我腹，身已凍死了，借些屋子與我宿，你有糧食又
有屋，讓我靠靠福。

（三蜂同唱）

小烏兒不必悲傷，請你細細思量，你在美麗的春朝
終日狂游多麼快樂。多麼逍遙。如今着急已經沒法
了，我們的糧食很少，只夠自己嘗，我們的糧食很
少，只夠自己嘗。

烏甲說：　啊呀！他們不肯呢？怎麼辦呢？

烏乙丙說：　唉！……餓死了，凍死了！……唉！

三烏合唱：

悔不早日儲蓄如今着急不中用了，啊呀，好餓呀，
啊呀好冷呀。

（三烏下，唱的聲音慂慢而弱。）

蜂甲說：　可憐的小烏們，誰教他們不預備冬天的糧食，現在受這樣的苦呢！

蜂乙說：　可憐的小烏沒有吃，眞要餓死了！不過我們的糧食也很少，怎麼可以送給他們吃，救他們的命呢！唉，沒有辦法！

蜂丙說：　現在他們走到別處去了，我們來唱個歌，我們也回去罷！

（三蜂合唱）

雪兒下得多，風兒吹得大，拉拉拉拉，我們有巢
窠，雪兒下得多，風兒吹得大，拉拉拉拉我們有
甜蜜。

（幕終）

人造太陽

美國羅利安琪兒，有一少年博士許納爾者，發明一種人造太陽，是用化學藥品製成的，能發出冷的熱的非常猛烈的光線，如果用顯微鏡收集這光線到木片上去，不要幾分鐘，木片就可以燃燒，牠的功用與太陽無異。

雜俎

聽衆意見

本處對於播音節目，以虛衷採納聽衆意見，爲逐漸改善之一種標準。凡各處聽衆不吝珠玉，以正當而合理的高見賜教，無不恭領雅誨。茲將所接來書摘要彙列於左，以資公開討論。一方而並就事實可能範圍內，妥籌改進節目。

「苦見流亡記話劇一篇，詞意婉轉，情節曲折，可以發揚愛國思想，激勵殺賊熱忱，其幕序排列之妙，有如古人詩云「山窮水盡疑無路，柳暗花明又一村。」而武穆滿江紅詞之插入，更若畫龍點睛矣。雖然，猶有可資商榷者：(一)題目爲全篇之主腦，要富有刺激性而更能引起興趣爲佳(二)義勇軍之突然而來，奇絕妙絕，生色不少，而前進殺敵歌，但云歌唱，而未載入，似爲美中不足耳。」

「每晚英語報告一般重要，佔時亦長。內地聽衆均苦無從領會，可否於每次英語報告之後，將其稿收集彙登於廣播週報之後，以引起全國青年之注意。」（陝西寶雞縣姚維熙君）

「貴台播演臥薪嘗胆一劇，形容備至，措詞懇切，較諸電影平劇之多注意於角色，而不着眼於實際者，宣傳效力勝多多矣。然期普及平民裝有收音機者恐收效無幾。可否由貴台印成小册分散市城，用資宣傳。設印欵無著，可以登報捐募，鄙人亦可量力爲助也。」（南京陸大兵學研究院郭守經君）

「今晚聽了貴台的話劇，非常感動，竟至落下淚來，並且聽到那些警惕的言語，全身不寒而慄。貴台已經認清廣播的責任了。可是，這種節目是臨時的；管見爲達到教育民衆，恢復民族起見，實有在每星期增添此種富有民族意識的話劇的必要。尚望採納是荷。」（山東德州電話局余文明

金得海傳（國學叢談講稿）

瑗仲

金君得海者。山東人也。孔武有力。嘗怒捽人於十丈外。盜賊不敢正視其鄉。以卒伍起爲十九軍班長。每戰必創。創必重。曰。非創無以見我之非怯。非重無以見我之勇也。江西剿赭寇功尤著。東隣寇我關外。君氣憤歐血。涕泣請出關。不聽。復歐血。若中風狂。日縛草爲賊狀。持博刀。且詈且斫。必殘敗而後已。或止之。則怒。曰我血沸矣。不以殺賊。則有歐血死耳。雖然。我自不以血灑無用地。已而已而。我終當得當以盡我血耳。今歲上海變起。令守廟行鎮。君喜躍。力請任前茅。疊有功。偶受創。懼爲醫士覺。將沮其殺賊也。私裂裳裹之。三月我軍撤淞防。羣起束裝。君獨蹲大壕中。不肯去。槍礮聲且近。趣之。泣曰。予胸腹已受數彈。即去亦不生。盍若在未死前復殺數賊乎。遂解儕輩大爆彈數枚佩之。並從容實槍。揮手高歌送軍行。軍退里許。猶聞餘聲激楚焉。聞者皆爲之流涕。而君竟不歸。

王蘧常曰。此吾門人何生毅生爲予言。生則聞之十九軍朱營長紫朝部也。紫朝言時。猶泣數行下曰。失十地尚可復。失一士則何可復也。悲哉悲哉。

鑑古衡今（續）

行素

尙書鴻範八政——食、貨、祀、司空、司徒、司寇、賓、師——箕子所傳夏禹之學也。禹述其治績，曰：「曁稷播奏庶艱食鮮食，懋遷有無化居，烝民乃粒，萬邦作乂。」播奏鮮食，農業也；懋遷化居，化古貨字，工商業也：乃粒，粒食也；作乂，來賓也。惟有農而後有工，有工而後有商，有農工商三者之業，而後烝民粒，萬邦乂，次序井然矣。神農氏之教曰：「有石城十仞，湯池百步，帶甲百萬而無粟，弗能守也。」其重農如是而其爲制也，日中爲市，致天下之民，聚天下之貨，交易而退，各得其所。其於農工商一貫之學察之精矣。 周書曰：「農不出則乏其食；工不出則乏其事；商不出則三寶絕；虞不出則財匱少，財匱少而山澤不辟矣。」此四者民所衣食之原也，斯言實得夫八政之精理，無農何以有工，無工何以有商，無商何以有農工，三者性命相依者也。農產富則工資足，工資足則商運源源不絕，互相利濟，富國以之。農貧則工殭，工殭則商運日停滯而艱窘，積弱由之。故八政一曰食，二曰貨，見農工商之相依爲命也。

三曰祀，有食貨而後能保其祭祀也。四曰司空，司工者也，五曰司徒，亦司農商者也。六曰司寇，調劑農工商之不平者也。調劑之法如何？衞文公之中興，訓農通商惠工，彼其所以訓之通之惠之者，非令其孤立而無依也，必有一之之道也。大學云：「生財有大道，生之者衆，爲之者疾，用之者舒，彼其所以生之爲之用之者，亦非使其獨立也，亦必有一之之道焉。一之云何？即孔子之道，一以貫之，忠恕而已矣。忠恕存心而後三者會於一。

且夫禮運大同之學基於鴻範（鴻範稽疑篇曰是之謂大同，此大同學說所由始）要其精義，曰聖人耐（同能）以天下爲一家，中國爲一人。夫天下爲一家，中國爲一人，非易言也，必農工商先爲一家一人而後可，故忠恕一貫之道當先推之於農工商。忠者中之實，恕者和之實。夏禹之訓曰：「水火金木土穀維修，正德利用厚生惟和。」六府殿穀，重農業也；利用厚生，與工商業也。而三事以正德爲最者，農工商之道德必歸於正，正而後能和，和而後能一，如身之使臂，臂之使指，然後各得其所，各遂其生，儕諸一身然，食貨者精也，農而食，工而成，商而通，氣也。而由司徒司空司寇三者以調和之，則神也。精氣神保合太和，然後各正性命。故曰中和之道當先致之於農工商也。

七曰賓，賓者萬國通商之樞紐也。禹會諸侯於塗山，執玉帛者萬國，其通商之權輿乎？八曰師，師者所以保衞農工商也，無師而食貨皆爲人所奪矣。八政之終以師，蓋食商與而師得其所養，食貨盡而師失其所養，故師之與農工商亦依爲命者也。且師與賓有交和之道，亦所以衞賓者也，若不能衞賓而侮賓，則賓怨而召敵讎，啓外釁，國是以糾紛而糜爛，是師賓尤當相和而不相侵犯，故賓又次於師之前，此八政之宏綱。政治之原理也。自古以來，知此理者治，不知此理者亂。

謎語

朗秋

謎底（謎面見本報第二十期）

1. 斬子
2. 知某數識某文
3. 再生花
4. 天街小雨潤如酥
5. 孝順兒舞霓裳
6. 郭春濤

（猜謎揭曉）本京劉潤之　尹志超　章應慤　吳軒丞　劉長明　張志翔　淮安林丹叔　龔六生　天長方大泉　汪家武　淮陰李嘉禎　揚州馮碧簃　口岸李錫五　南京林炳年

謎面（請在下期本報對證謎底）

1. 干　蒙經　（淮安林丹叔）
2. 雙簧　四字常語二　（宿遷徐善久）
3. 寒暑表　千家詩　（南京程筱竹）
4. 及門受業　百家姓　（南京吳軒丞）
5. 三將軍聽令　孟子　（淮安林蘊華）
6. 凌九霄而直上　聞人名　（蘇州余田夫）
7. 秋水共長天一色　藥名　（姜堰雜藝俱樂部）

謎之商討

朗秋輯

讀十七十八兩期謎之商討，深佩評論精確，令人心有所感。竊以製謎格局，昔有數十格之多，而以曹娥格爲第一。尤以虀臼爲深奧。乃從閱歷博學而來。前清之時，曾有「河泊所賞中秋」射唐詩「舉頭望明月。」廣東妓者，謂之老舉：河泊，乃專管妓者之官。非常識豐富者，無由知之，又揚州昔時出一燈謎，「Ⅱ」射論語一句，有人射「是非之心。」其時社主他往，別人誤答不是。後社主來，知被人射中，甚歎。告知西賓，遂代更爲「一介不以與諸人」較原底更妙，非博學者不辦也。（揚州馮碧簃）

作謎以詩句爲最難，蓋謎必藉虛字以傳神，而詩句皆係實字，不能強以就我也。徐朗秋君以「張靜江」射唐詩「潮平兩岸闊，風正一帆懸；」殷琢齋君以「獸蹄鳥跡之道，」射來往不逢人。均扣合自然，無剩字，無剩義，看似容易，却艱辛也。（南京吳軒丞）

謎有似無理而實有根據者，如郭藩君以「淡掃蛾眉」射六才「脂粉未曾施，」某君以「恰似半吐的初生月」射之。或謂脂粉與蛾眉，似太無理，不如某君之精確。不知原底乃跟上句「脂粉污顏色」而來，是大方家作法，某君不過小巧而已。又某君以「只在此山中」射論語「必有我師焉」則根據上句「言師採藥去，」庶可與郭君頡頏矣。（南京吳軒丞）

一週大事

一月三十日起
二月五日止

鐙

一月三三日　（星期三）

▲中政會四四二次常會通過修正鹽政改革委員會組織法案

▲蔣委員長電軍政各機關解釋嚴禁烈性毒品條例

▲日僞軍與外蒙軍接觸

▲外部派陳長樂爲駐加爾各答總領事

▲法使韋廉敦由滬抵京

▲新任駐滬法總領巴達斯抵滬

一月三十一日　（星期四）

▲中央一五六次常會決議電獎浙贛皖邊區剿匪部隊

▲中央委員魯滌平在京逝世

▲毛維壽在汴通電就二路總指揮職

▲李默庵在龍岩通電就代閩第十綏靖區司令官職

二月一日　（星期五）

▲冀郵局恢復關外滙兌包裹

▲黃慕松南返抵港

▲英法兩國當局在倫敦會議歐洲問題

二月二日　（星期六）

▲中日雙方代表舉行大灘會議

▲蔣委員長由京起節赴贛

▲平市拒毒宣傳週結束

▲英閣議討論英法談話問題

二月三日　（星期日）

▲滬華俄道勝銀行清算處朱主任發表聲明蘇俄不得出售中東路

▲蔣委員長抵潯登廬山

▲日本京都教育考察團抵杭參觀

▲英法在倫敦訂立協定

二月四日　（星期一）

▲興薩晉謁林主席報告青省宗教情形

▲英掌璽大臣艾登在下院報告察東事件

▲比國通過參加天空公約

二月五日　（星期二）

▲蔣委員長令閩縣長深入民間考察人民痛苦

▲察邊日軍撤退熱河

▲日京都教育考察團離滬返國

福州廣播電台播音節目預告

二月十八日至二月廿三日止

二月十八日 星期一

八、〇〇 總理紀念週

九、〇〇 國樂
九連環 進行曲 三六

九、一〇 報告新聞

九、三〇 閩曲
靈芝草O(劉) 奈何天一至二O(劉)

九、四〇 福州語報告新聞

一〇、〇〇 休息

一一、一〇 省政府施政報告
關於秘書處部份

一一、四〇 歌曲
春之戀歌 母性之光 姊妹花 國花

一一、五〇 氣象 正午報時

一二、〇〇 休息

一二、二〇 平劇及雜曲
甘露寺一至二P(關) 悅來店一至五 能仁寺G(王程) 鬧府一至二O(馬)

一二、五五 商情 閩曲及西樂
英台吊山伯一至四P(鄭)

一三、二〇 休息

一七、〇〇 衛生常識及問答

一七、三〇 平劇及雜曲
掃松下書 黑風帕V(林金) 反挑眼一至二O(趙) 寄生草 雨打芭蕉

一八、三〇 氣象 商情

一八、四〇 平劇及雜曲
走麥城 收周倉V(林) 雷峯塔一至二P(尙) 蘇武罵毛延壽一至二O(露) 常識或格言 斷后龍袍一至二P(李)

一九、一〇 休息

一九、三〇 兒童教育(轉播中央台)

二〇、〇〇 簡明新聞 全國氣象 報時(轉播中央台)

二〇、一〇 國際時事述評 (轉播中央台)

二〇、二〇 國語會話
新法會話讀本第三册

二〇、五〇 通告通令或歌曲閩曲
湘累 琴絃聲和 益春我彈慾聽P(吳)

二一、〇五 福州語報告新聞

二一、二〇 預報節目

二一、二五 廈門語報告新聞

二一、四五 西樂

二一、五〇 休息

二月十九日 星期二

九、〇〇 國樂
鷓鴣飛 出水蓮 霓裳曲 中花六

九、一〇 報告新聞

九、三〇 閩曲
梅花三弄 五鳳吟 寄生草O(劉)

九、四〇 福州語報告新聞

一〇、〇〇 休息

一一、一〇 省政府施政報告
關於民政部份

一一、四〇 歌曲
飛行機 賣報之聲 人間仙子 小野貓

一一、五〇 氣象 正午報時

一二、〇〇 休息

一二、二〇 平劇及雜曲
逍遙津一至二O(高) 桑園會一至二O(馬向) 借東風一至二P(常) 馬上琵琶 玉鐲記 大慈庵P(朱)

一二、五五 商情閩曲及西樂
金耳環一至二P(金) 雀小玉一至二O(劉)

一三、二〇 休息

一七、〇〇 兒童節目
省立福州師範第二附屬小學

一七、三〇 平劇及雜曲
蘆河唱歌一至二P(丁趙) 中國女皇帝一至二P(羅)

一八、〇〇 名人演講(轉播中央台)

一八、三〇 氣象 商情

一八、四〇 平劇及雜曲
蘇武牧羊一至四P(李) 常識或格言 晴雯撕扇一至二P

(朱張)紅樓二九一至二P(荀)

一九、一〇 休息

一九、三〇 兒童教育(轉播中央台)

二〇、〇〇 簡明新聞 全國氣象
報時(轉播中央台)

二〇、一〇 國際時事述評 (轉播中央台)

二〇、二〇 國語會話
會話讀本第三冊

二〇、五〇 通告通令或歌曲閩曲
採蓮歌 大路歌 開路先鋒

二一、〇五 福州語報告新聞

二一、二〇 預報節目

二一、二五 廈門語報告新聞

二一、四五 西樂

二一、五〇 休息

二月二十日 星期三

九、〇〇 國樂
子夜吟

九、一〇 報告新聞

九、三〇 閩曲
潘間祭一至四P(張陳)

九、四〇 福州語報告新聞

一〇、〇〇 休息

一〇、一〇 省政府施政報告
關于建設部份

一一、四〇 歌曲
畢業歌 揚子江暴風雨 最後五分鐘 路柳牆花 抓住了生命

一一、五〇 氣象 正午報時

一二、〇〇 休息

一二、二〇 平劇及雜曲
烏龍院一至二P(常) 平貴別窰一至四V(林王) 取榮陽一至二V(梁) 上天台 草橋關O(小得)

一二、五五 商情 閩曲及西樂
五更鼓一至二P(劉鄭) 琵琶怨一至二P(鄭)

一三、二〇 休息

一七、〇〇 民衆教育
吳聯檁講:「從燈市講到民衆娛樂問題」

一七、三〇 平劇及雜曲
敗子同頭一至二V(王劉) 連環套一至三O(楊郝) 晴雯撕扇三至四P(朱張)

一八、三〇 氣象 商情

一八、四〇 平劇及雜曲
大層宮 魚藏劍P(王) 玉堂春一至二O(荀) 常識或格言 貴妃出浴 晚霞織錦 捉放曹 紛宮樓P(王)

一九、一〇 休息

一九、三〇 兒童教育(轉播中央台)

二〇、〇〇 簡明新聞 全國氣象
報時(轉播中央台)

二〇、一〇 國際時事述評 (轉播中央台)

二〇、二〇 國語會話
會話讀本第三冊

二〇、五〇 通告通令或歌曲閩曲
銀色的淒涼

二一、〇五 福州語報告新聞

二一、二〇 預報節目

二一、二五 廈門語報告新聞

二一、四五 西樂

二一、五〇 休息

二月廿一日 星期四

九、〇〇 國樂
太湖船 小開門 海棠花

九、一〇 報告新聞

九、三〇 閩曲
薄情血一至二P(水) 黛玉葬花一至二P(陳)

九、四〇 福州語報告新聞

一〇、〇〇 休息

一〇、一〇 省政府施政報告
關于教育部份

一一、四〇 歌曲
雁行 農家樂 迎春曲 月彎彎 雪中行軍 童子軍

一一、五〇 氣象 正午報時

一二、〇〇 休息

一二、二〇 平劇及雜曲
斬黃袍 斬馬稷O(高) 汾河灣一至二O(言) 快活冤家一至二P(薛) 嫦娥奔月 轅門射戟O(梅) 甘露寺O(馬笒)

一二、五五 商情 閩曲及西樂
黛玉葬花三 算命P(陳劉) 昭君禁冷宮一至二P(孫)

一三、二〇 休息

一七、〇〇 兒童節目 省立福州第一小學
一七、三〇 平劇及雜曲 黃龍痛飲一至二P（白） 獨木關 薛禮嘆月V（露）
一八、三〇 氣象商情
一八、四〇 平劇及雜曲 魚藏劍 李陵碑O（余） 貴妃醉酒 廉錦楓O（梅） 常識或格言 百鳥鳴 百獸聲 二進宮一至二P（金等）
一九、一〇 休息
一九、三〇 兒童教育（轉播中央台）
二〇、〇〇 簡明新聞 全國氣象 報時（轉播中央台）
二〇、一〇 國際時事述評（轉播中央台）
二〇、二〇 科學常識及問答
二〇、五〇 通告通令或歌曲閩曲 戰地之花 雙完璧一至二P（張）
二一、〇五 福州語報告新聞
二一、二〇 預報節目
二一、二五 廈門語報告新聞
二一、四五 西樂
二一、五〇 休息

二月廿二日 星期五

九、〇〇 國樂 高山流水 山國情侶 解語花 悲秋
九、一〇 報告新聞
九、三〇 閩曲 柳青娘 江東唱 徒宅忘妻一至二P（張）
九、四〇 福州語報告新聞
一〇、〇〇 休息
一一、四〇 歌曲 娘子軍歌 可愛的中華 花小米 再見罷故鄉
一一、五〇 氣象 正午報時
一二、〇〇 休息
一二、二〇 平劇及雜曲 焦贊孟良一至二P（金） 綠珠一至二B（徐） 黃龍痛飲三至四P（白） 鍘判官 掘地見母O（高） 打嚴嵩 獻地圖O（露）
一二、五五 商情 閩曲及西樂 百蝶香柴扇一至四P（鄭石）
一三、二〇 休息
一七、〇〇 農林常識 林禮銓講「土壤（續）」
一七、三〇 平劇及雜曲 勸吃喝嫖賭吸一至二V（徐） 望江樓餞別P（白） 擊鼓罵曹 法場換子O（言）
一八、三〇 氣象商情
一八、四〇 平劇及雜曲 斬鄭文 青風亭V（馬） 打漁殺家一至二P（梅馬） 常識或格言 西施一至二O（梅） 孝感天一至二B（姜）
一九、一〇 休息
一九、三〇 兒童教育（轉播中央台）
二〇、〇〇 簡明新聞 全國氣象 報時（轉播中央台）
二〇、一〇 國際時事述評（轉播中央台）
二〇、二〇 無線電常識及問答
二〇、五〇 通告通令或歌曲閩曲 燕雙飛 催眠曲 百蝶香柴扇五至六P（鄭石）
二一、〇五 福州語報告新聞
二一、二〇 預報節目
二一、二五 廈門語報告新聞
二一、四五 西樂
二一、五〇 休息

二月廿三日 星期六

九、〇〇 國樂 普庵咒 孟姜女 虞舜薰風曲
九、一〇 報告新聞
九、三〇 閩曲 蘇百萬一至二P（鄭張）
九、四〇 福州語報告新聞
一〇、〇〇 休息
一〇、四〇 黨務報告
一一、一〇 省政府施政報告 關于保安部份
一一、四〇 歌曲 舞伴之歌 花弄影 給摩登小姐 節儉歌
一一、五〇 氣象 正午報時
一二、〇〇 休息
一二、二〇 平劇及雜曲 落馬湖 宏碧綠探山O（露） 母女會V（臥） 戰宛城 野豬林P（楊郝） 文姬歸漢一至四O（程）
一二、五五 商情 閩曲及西樂 蘇百萬三至六P（鄭張）
一三、二〇 休息
一七、〇〇 新生活運動演講
一七、三〇 平劇及雜曲 雨過天青 滴滴淚 寶玉勸黛玉O（金） 天齊廟 御果園V（臥尹）
一八、三〇 氣象商情
一八、四〇 平劇及雜曲 空城計一至二P（王） 戲迷傳一至四V（王） 打龍袍一至二V（林金）
一九、一〇 休息
一九、三〇 特別音樂 福州青年會閩劇社
二一、〇五 福州語報告新聞
二一、二〇 預報節目
二一、二五 廈門語報告新聞
二一、四五 西樂
二一、五〇 休息